FREEDOM™ STRIP HEX-4

Quick Reference Guide

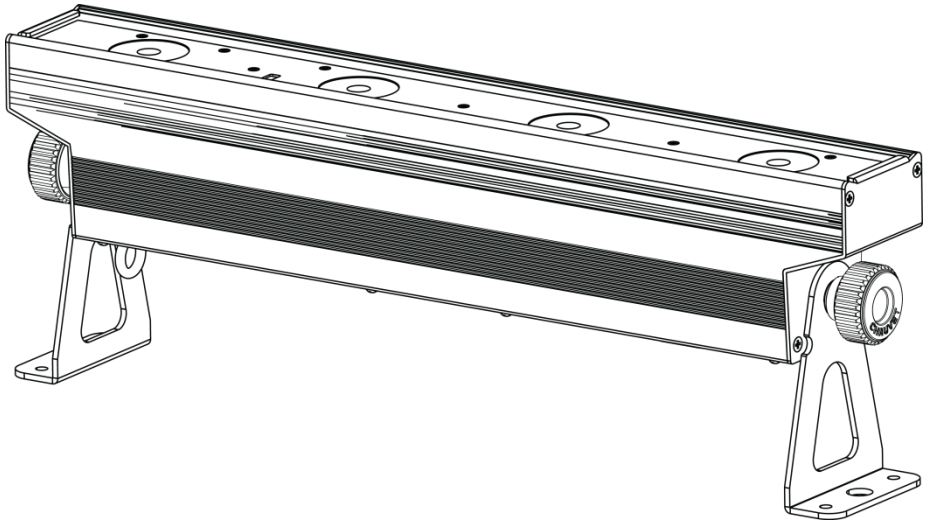

CHAUVET DJ®

It's Green Thinking.

About This Guide

The Freedom™ Strip Hex-4 Quick Reference Guide (QRG) has basic product information such as mounting, menu options, and DMX values. For more information, download the User Manual from the Chauvet website http://www.chauvetlighting.com/product-manuals-literature/.

Disclaimer

The information and specifications contained in this QRG are subject to change without notice.

Safety Notes

The following Safety Notes include important information about installation, use, and maintenance.

- Always connect the product to a grounded circuit.
- Make sure the power cord is not crimped or damaged.
- Always disconnect the product from the power source before cleaning it or replacing the fuse.
- Never disconnect the product from the power source by pulling or tugging on the cord.
- If mounting the product overhead, make sure there is adequate support for the product's weight and always secure the product using a safety cable.
- Make sure there are no flammable materials close to the product when it is operating.
- Avoid direct eye exposure to the light source while the product is on.
- Do not touch the product's housing when the product is operating because the housing can be very hot.

- The product is not intended for permanent installation.
- The product is for indoor use only. It is rated at IP20.
- Do not expose the product to rain or moisture.
- Always connect the product to a power source that is within the voltage range stated on the label or rear panel of the product.
- Never connect the product to a dimmer or rheostat.
- Make sure to replace the fuse with another of the same type and rating.
- Always install the product in a location with adequate ventilation.
- Always leave at least 20 in (50 cm) between the product and adjacent surfaces.
- Be sure that no ventilation slots on the product's housing are blocked.
- Do not operate the product at an ambient temperature higher than 104 °F (40 °C).
- Never carry the product by the power cord.
- Always use the mounting bracket to lift the product.
- If there is a serious operating problem, stop using the product immediately.
- Never try to repair the product. Repairs carried out by untrained people can lead to damage or malfunction.
- To eliminate unnecessary wear and improve its lifespan, during periods of non-use completely disconnect the product from power via breaker or by unplugging it.

Contact

- From outside the U.S., UK, Ireland, or Mexico, contact the distributor of record to request support or return a product.
- From inside the U.S., UK, Ireland, or Mexico, use the information in Contact Us at the end of this QRG.

What Is Included

- Freedom™ Strip Hex-4
- Power Cord
- 2 L-Brackets for mounting
- IRC-6
- Warranty Card
- Quick Reference Guide

To Begin

Carefully unpack the Freedom™ Strip Hex-4 and check that all the parts are in the package, and are in good condition.

If the box, or any of the contents, appear damaged from shipping, or show signs of mishandling, save all packaging and file a claim with the carrier immediately, do not notify Chauvet. Failure to report damage to the carrier immediately, or failure to have all packaging available for inspection, could invalidate your claim.

For other issues, such as missing components or parts, damage not related to shipping, or concealed damage, file a claim with Chauvet within 7 days of delivery. For information on contacting Chauvet, see Contact Us at the end of this QRG.

Description

The Freedom™ Strip Hex-4 is a wireless, battery-operated, hex-color LED wash fixture. It can be used as an uplight on the floor or suspended overhead. The RGBAW+UV LEDs allow for infinite color mixing with the added punch of ultra-violet light. The built-in wireless D-Fi™ transmitter and receiver allow wireless Master/Slave control of unlimited Freedom™ Strip HEX-4s. The Freedom™ Strip HEX-4 can also be controlled with a D-Fi™ compatible controller such as the CHAUVET® Obey™ 40 D-Fi, or from a distance using the IRC-6 remote from Chauvet. Zone control allows for eye-catching automated or sound-activated chase effects. Fits best in the CHS-60 VIP Gear Bag from Chauvet.

Overview

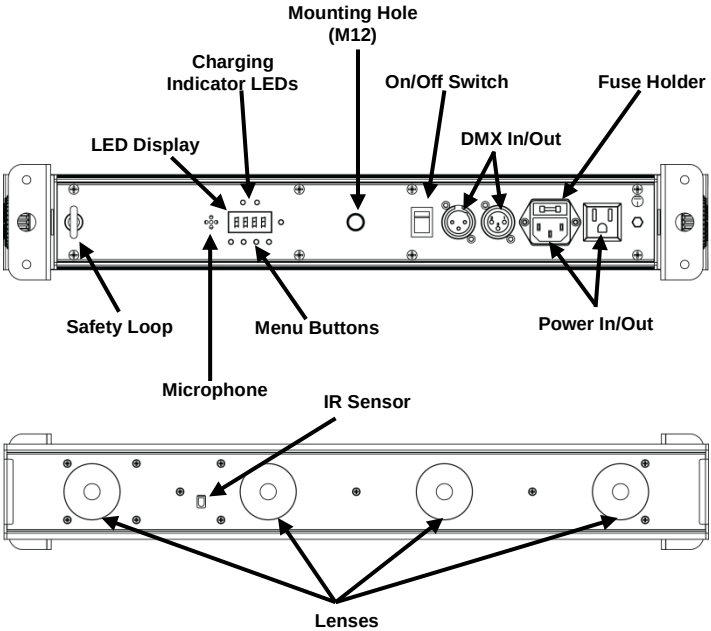

AC Power

Freedom™ Strip Hex-4 has an auto-ranging power supply that works with a voltage range of 100–240 VAC, 50/60 Hz.

Power Linking

Power linking is when products are daisy chained together through their Power In and Power Out sockets, so that many products can be powered from one outlet.

For the maximum number of Freedom™ Strip Hex-4s that can be power linked at 120 V or at 240 V, see the User Manual or the label on the product.

The User Manual is available at the Chauvet website http://www.chauvetlighting.com/product-manuals-literature/.

Fuse Replacement

1. Disconnect the product from power.
2. Wedge the tip of a flat-head screwdriver into the slot of the fuse holder.
3. Pry the safety cap out of the housing.
4. Remove the blown fuse from the clip on the front of the safety cap and replace with a fuse of the exact same type and rating.
5. Re-insert the fuse holder and reconnect power.

Disconnect the product from power before replacing the fuse.

Battery Power

The Freedom™ Strip Hex-4 comes with a rechargeable lithium battery for cable-free operation.

Charging the Battery

The battery charges whenever the product is plugged into a power source. If the product is plugged in and not in operation, make sure the On/Off switch is in the **Off** position.

For optimal battery life, charge the Freedom™ Strip Hex-4 battery for 24 hours prior to initial use.

Battery Life Indicator

The battery charging indicators are the 2 small green and red LEDs above the LED Display screen. The battery life indicators on the display screen show how much battery life remains available. The drawing below provides a key to reading the battery life indicators and charging LEDs.

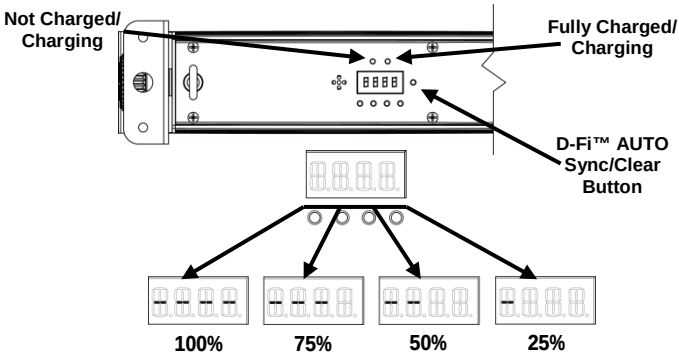

Battery Run Time

The Freedom™ Strip Hex-4 has a limiter option that decreases the power output and extends battery life when more than 4 colors are turned on. This option is set in the control panel. The battery times listed below assume that the limiter option is enabled, which is default for this product.

Maximum Run Time (all colors on)	Maximum Run Time (single color on)	Recharge Time
Up to 8 hours	Up to 20 hours	6 hours

IRC-6 (Infrared Remote Control)

The Freedom™ Strip Hex-4 can be operated with the Chauvet IRC-6. For more information about the IRC-6, download instructions for the IRC-6 or the Freedom™ Strip Hex-4 User Manual from www.chauvetlighting.com/product-manuals-literature/.

Mounting

Before mounting this product, read the Safety Notes. This product has three mounting options. Use at least two mounting points and one safety per product. Make sure the mounting clamps (such as **CLP-15N** clamps from Chauvet) are capable of supporting the weight of the product. For our Chauvet line of mounting clamps, go to www.chauvetlighting.com/cables-clamps-main.html.

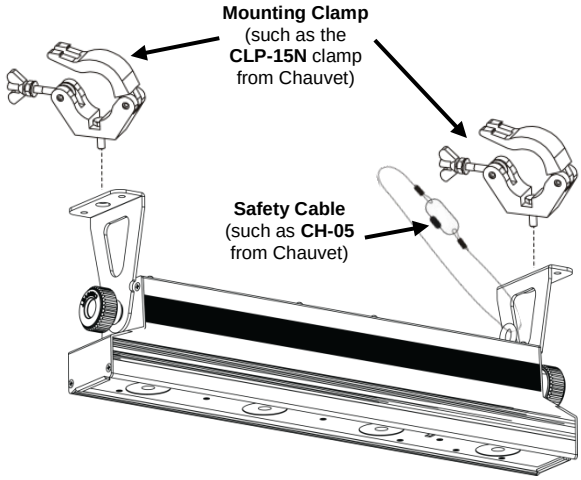

Mounting Diagram

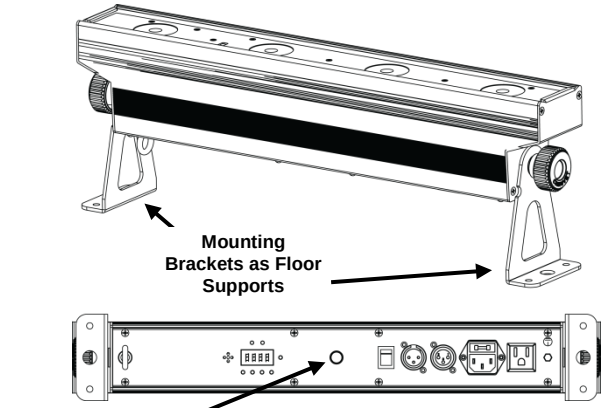

Threaded Mounting Hole Size M12

Control Panel Description

Button	Function
<MENU>	Exits from the current menu or function
<UP>	Navigates upwards through the menu list or increases the numeric value when in a function
<DOWN>	Navigates downwards through the menu list or decreases the numeric value when in a function
<ENTER>	Enables the currently displayed menu or sets the currently selected value into the selected function
<Auto>	Auto-syncs D-Fi™ or displays information about D-Fi™ status

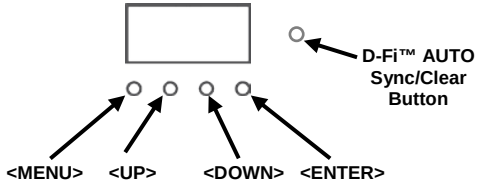

Menu Map

Main Function	Programming Levels			Description
DMX Personality and Starting Address	**6-CH**	**d 1–d512**		Selects DMX personality and DMX starting address
	8-CH			
	12CH			
	18CH			
Static Colors	**C--**	**C 1–C 63**		Selects 1 of 63 static colors
Auto Programs	**P--**	**P 1–P 9**		Selects 1 of 9 auto program
Program Speed	**S--**	**S 1–S100**		Sets auto program speed (slow to fast)
Sound-Active	**Snd**			Selects Sound-Active mode
Sound Sensitivity	**SenS**	**u 0–u100**		Sets sound sensitivity 0–100
Custom Color Mixing	**U--**	**r 0–r255**		Red (0–100%)
		g 0–b255		Green (0–100%)
		b 0–g255		Blue (0–100%)
		A 0–A255		Amber (0–100%)
		W 0–W255		White (0–100%)
		P 0–P255		UV (0–100%)
Dimmer	**dIM**	**OFF**		Sets the dimming profile: **dIM1** (fast) to **dIM3** (slow), or **OFF**
		dIM1		
		dIM2		
		dIM3		
Infrared	**SET**	**ON**		Turns infrared on and off
		OFF		
2.4 Ghz D-Fi™	**S-tr**	**drAS**	**drAU**	Automatically select receive frequency
		drCH	**dr 1–dr16**	Manually select receive frequency
		dtAS	**dtAU**	Automatically select transmit frequency
		dtCH	**dt 1–dt16**	Manually select transmit frequency
Limiter	**Limi**	**On**		Turns limiter on, enabling extended battery life
		Off		Turns limiter off, disabling extended battery life

DMX Linking

The Freedom™ Strip Hex-4 works with a DMX controller. Information about configuring Freedom™ Strip Hex-4 for DMX operation is in the User Manual, which is available from the Chauvet website: http://www.chauvetlighting.com/product-manuals-literature/. Information about DMX is in the CHAUVET® DMX Primer, which is available from the Chauvet website: http://www.chauvetlighting.com/downloads/DMX_Primer_rev05_WO.pdf.

Starting Address

To ensure full access to all channels in each DMX mode, the highest recommended DMX address for this product is **495**.

Master/Slave Connection

The Freedom™ Strip Hex-4 works in Master/Slave mode. Information about configuring this product for Master/Slave operation is in its User Manual, which is available from the Chauvet website http://www.chauvetlighting.com/product-manuals-literature/.

Wireless Configuration

The Freedom™ Strip Hex-4 can be operated in wireless D-Fi™ mode. For more information about configuring this product to transmit or receive in wireless D-Fi™ mode, download instructions for the Freedom™ Strip Hex-4 User Manual from www.chauvetlighting.com/product-manuals-literature/.

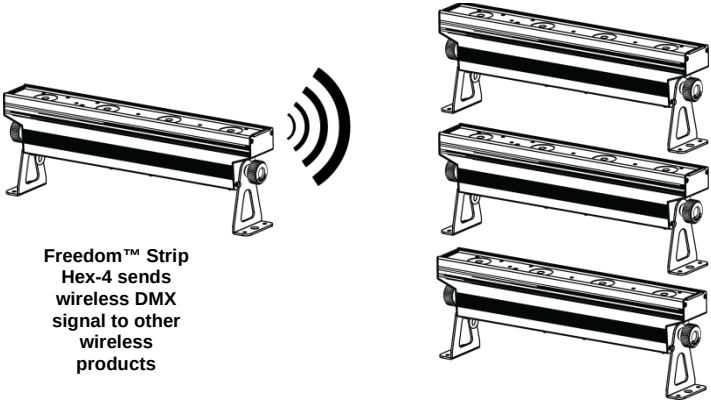

You can wirelessly sync an unlimited amount of receiving products to one transmitting product.

To ensure strong signals, the units should be elevated 5 feet or higher off the ground and remain in an unobstructed line of sight of each other.

For the best results, add individual receivers using Manual mode to ensure you can select the same channel for the additional products.

DMX Assignments

18CH

Channel	Function	Value	Percent/Setting			
1	Dimmer	000 ó 255	0–100%			
2	Red 1	000 ó 255	0–100%			
3	Green 1	000 ó 255	0–100%			
4	Blue 1	000 ó 255	0–100%			
5	Amber 1	000 ó 255	0–100%			
6	White 1	000 ó 255	0–100%			
7	UV 1	000 ó 255	0–100%			
8	Red 2	000 ó 255	0–100%			
9	Green 2	000 ó 255	0–100%			
10	Blue 2	000 ó 255	0–100%			
11	Amber 2	000 ó 255	0–100%			
12	White 2	000 ó 255	0–100%			
13	UV 2	000 ó 255	0–100%			
14	Strobe	000 ó 010	No function			
		011 ó 255	Strobe (slow to fast)			
15	Manual Color	000 ó 010	No function			
		011 ó 030	R: 100%	G: 0-100%	B: 0	
		031 ó 050	R: 100%–0	G: 100%	B: 0	
		051 ó 070	R: 0	G: 100%	B: 0–100%	
		071 ó 090	R: 0	G: 100%–0	B: 100%	
		091 ó 110	R: 0–100%	G: 0	B: 100%	
		111 ó 130	R: 100%	G: 0	B: 100%–0	
		131 ó 150	R: 100%	G: 0–100%	B: 0–100%	
		151 ó 170	R: 100%–0	G: 100%–0	B: 100%	
		171 ó 200	R: 100%	G: 100%	B: 100%	A: 100%
		201 ó 205	Color temperature 1			
		206 ó 210	Color temperature 2			
		211 ó 215	Color temperature 3			
		216 ó 220	Color temperature 4			
		221 ó 225	Color temperature 5			
		226 ó 230	Color temperature 6			
		231 ó 235	Color temperature 7			
		236 ó 240	Color temperature 8			
		241 ó 245	Color temperature 9			
		246 ó 250	Color temperature 10			
		251 ó 255	Color temperature 11			

18CH

Channel	Function	Value	Percent/Setting
16	Auto and Sound Programs	000 ó 010	No function
		011 ó 025	Auto program 2
		026 ó 050	Auto program 3
		051 ó 075	Auto program 4
		076 ó 100	Auto program 5
		101 ó 125	Auto program 6
		126 ó 150	Auto program 7
		151 ó 175	Auto program 8
		176 ó 200	Auto program 9
		201 ó 240	Auto program 1
		241 ó 255	Auto sound show
17	Auto Speed	000 ó 255	Program Speed (slow to fast)
	Sound Sensitivity	000 ó 010	Off
		011 ó 255	Control the sound sensitivity level (0–100)
18	Dim Mode	000 ó 051	Preset dimmer speed from display menu
		052 ó 101	Dimmer speed mode off
		102 ó 152	Dimmer speed mode1 (fast speed)
		153 ó 203	Dimmer speed mode2 (middle speed)
		204 ó 255	Dimmer speed mode3 (slow speed)

12CH

Channel	Function	Value	Percent/Setting
1	Red 1	000 ó 255	0–100%
2	Green 1	000 ó 255	0–100%
3	Blue 1	000 ó 255	0–100%
4	Amber 1	000 ó 255	0–100%
5	White 1	000 ó 255	0–100%
6	UV 1	000 ó 255	0–100%
7	Red 2	000 ó 255	0–100%
8	Green 2	000 ó 255	0–100%
9	Blue 2	000 ó 255	0–100%
10	Amber 2	000 ó 255	0–100%
11	White 2	000 ó 255	0–100%
12	UV 2	000 ó 255	0–100%

8CH

Channel	Function	Value	Percent/Setting
1	Dimmer	000 ó 255	0–100%
2	Red	000 ó 255	0–100%
3	Green	000 ó 255	0–100%
4	Blue	000 ó 255	0–100%
5	Amber	000 ó 255	0–100%
6	White	000 ó 255	0–100%
7	UV	000 ó 255	0–100%
8	Strobe	000 ó 010	No function
		011 ó 255	Strobe (slow to fast)

6CH

Channel	Function	Value	Percent/Setting
1	Red	000 ó 255	0–100%
2	Green	000 ó 255	0–100%
3	Blue	000 ó 255	0–100%
4	Amber	000 ó 255	0–100%
5	White	000 ó 255	0–100%
6	UV	000 ó 255	0–100%

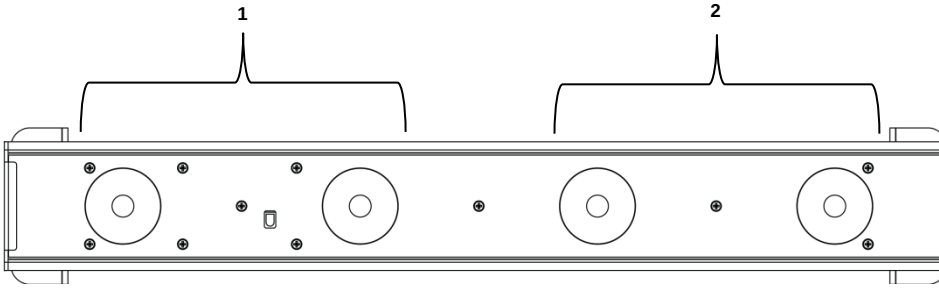

Acerca de Esta Guía

La Guía de Referencia Rápida (GRR) del Freedom™ Strip Hex-4 contiene información básica sobre el producto, como montaje, opciones de menú y valores DMX. Para más información, descargue el Manual de Usuario del sitio web de Chauvet www.chauvetlighting.com/product-manuals-literature/.

Exención de Responsabilidad

La información y especificaciones contenidas en esta GRR están sujetas a cambio sin previo aviso.

Notas de Seguridad

Estas notas de seguridad incluyen información importante sobre el montaje, uso y mantenimiento.

- Conecte siempre el producto a un circuito con toma de tierra.
- Asegúrese de que el cable de alimentación no está retorcido ni estropeado.
- Desconecte siempre el producto de la fuente de alimentación antes de limpiarlo o cambiar el fusible.
- Nunca desconecte el producto de la fuente de alimentación agarrando o tirando del cable.
- Si monta el producto en altura, asegúrese de que el soporte es adecuado para el peso del producto, y asegure siempre el producto con un cable de seguridad.
- Asegúrese de que no hay materiales inflamables cerca del producto cuando esté en funcionamiento.
- Evite la exposición directa de los ojos a la fuente de luz mientras es producto esté encendido.
- No toque la carcasa del producto cuando el producto esté en funcionamiento, porque la carcasa puede estar muy caliente.

- El producto no está concebido para una instalación permanente.
- ¡El producto es para uso en interiores solamente! Está clasificado como IP20.
- No exponga el producto a lluvia o humedad.
- Conecte siempre el producto a una fuente de alimentación que esté en el rango de tensión especificado en la etiqueta del panel posterior del producto.
- Nunca conecte el producto a un atenuador o reostato.
- Asegúrese de sustituir el fusible con otro del mismo tipo y categoría.
- Instale siempre el producto en un lugar con ventilación adecuada.
- Deje al menos 20" (50 cm) entre el producto y superficies adyacentes.
- Asegúrese de que ninguna ranura de ventilación en la carcasa del producto queda bloqueada.
- No haga funcionar el producto a una temperatura ambiente superior a 104 °F (40 °C).
- Nunca mueva el producto agarrándolo por el cable de alimentación o por cualquier parte móvil.
- Use SOLAMENTE los soportes en L para mover este producto.
- Si hay un problema grave de funcionamiento, deje de usar el producto inmediatamente.
- Nunca intente abrir ni reparar el producto. Las reparaciones llevadas a cabo por personal no cualificado pueden provocar averías o funcionamiento defectuoso.
- Para evitar un desgaste innecesario y alargar su vida útil, desconecte complemente el producto de la alimentación, mediante el interruptor o desenchufándolo, durante los periodos en los que no se use.

Contacto

- Desde fuera de EE.UU, Reino Unido, Irlanda o México póngase en contacto con su distribuidor oficial para solicitar asistencia o devolver el producto.
- Desde dentro de EE.UU, Reino Unido, Irlanda o México, utilice la información de Contact Us (contacto) del final de esta GRR.

Qué va Incluido

- Freedom™ Strip Hex-4
- Cable de alimentación
- 2 soportes en L (para montaje)
- IRC-6
- Tarjeta de garantía
- Guía de referencia rápida

Para Empezar

Desembale el producto con cuidado y compruebe que todas las piezas están en el paquete y en buen estado.

Si la caja o alguno de los contenidos parecen dañados a causa del transporte, o muestran signos de manipulación inadecuada, guarde todo el paquete y tramite una reclamación con el transportista inmediatamente. No lo notifique a Chauvet. Si no informa al transportista del daño inmediatamente o no dispone todo el paquete para inspección podría quedar anulada su reclamación.

Para otras incidencias, como componentes o piezas que falten, daños no relacionados con el transporte o daños no evidentes, presente una reclamación a Chauvet en el plazo de 7 días de la entrega. Para información sobre cómo contactar con Chauvet, vea la sección Contact Us (contacto) de esta GRR.

Descripción

El Freedom™ Strip Hex-4 es un dispositivo de baño de luz LED de seis colores inalámbrico que funciona con batería. Se puede usar como iluminación desde abajo, en el suelo, o suspendido en altura. Los LED RGBAW+UV permiten una mezcla de color infinita con la fuerza añadida de la luz ultravioleta. El transmisor y receptor inalámbrico D-Fi™ integrado permite el control Maestro/Esclavo sin cables de un número de Freedom™ Strip Hex-4 ilimitado. El Freedom™ Strip Hex-4 se puede controlar también con un controlador compatible con D-Fi™ como el CHAUVET® Obey™ 40 D-Fi, o remotamente con el mando a distancia IRC-6 de Chauvet. La zona de control permite atractivos efectos de secuencia automáticos o activos por sonido. Cabe perfectamente en la bolsa de material CHS-60 VIP de Chauvet.

Vista general

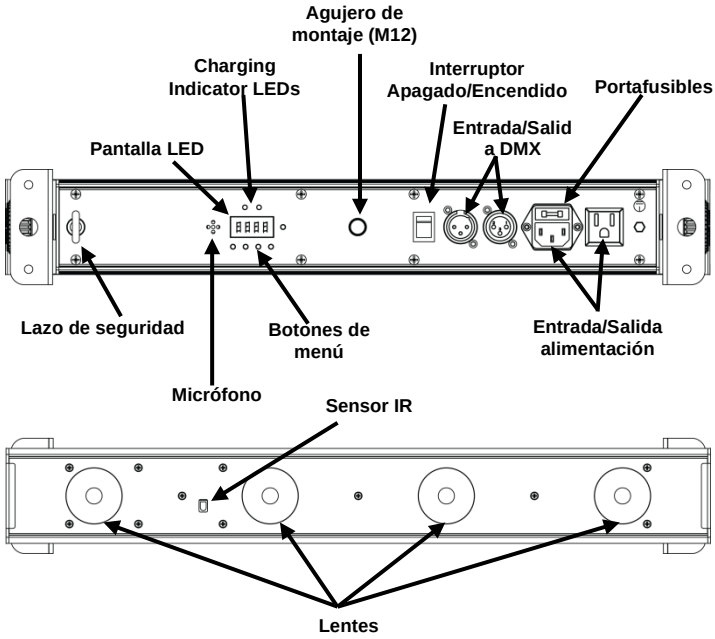

Corriente Alterna

El Freedom™ Strip Hex-4 tiene una fuente de alimentación con detección automática (auto-rango) que funciona con un rango de tensión de 100–240 VCA, 50/60 Hz.

Alimentación en cadena

Alimentación en cadena es cuando los productos se conectan en cascada por las tomas de entrada y salida de alimentación, con lo que muchos productos se pueden alimentar con un solo enchufe.

Para que el máximo número de Freedom™ Strip Hex-4 se puedan alimentar en cadena a 120 V o a 240 V, consulte el Manual de usuario o la etiqueta del producto.

El Manual de usuario está disponible en el sitio web de Chauvet http://www.chauvetlighting.com/product-manuals-literature/.

Sustitución del Fusible

1. Desconecte el producto de la alimentación.
2. Haga cuña con la punta de un destornillador plano en la ranura del portafusibles.
3. Saque la tapa de seguridad de la carcasa.
4. Quite el fusible fundido de la sujeción en la parte frontal de la tapa de seguridad y sustituya el fusible con otro del mismo tipo y categoría.
5. Vuelva a insertar el portafusibles y conecte de nuevo la alimentación.

Desconecte el producto de la alimentación antes de sustituir el fusible.

Alimentación por batería

El Freedom™ Strip Hex-4viene con una batería de litio recargable para un funcionamiento sin cables.

Cargar la batería

La batería se carga cada vez que el producto se enchufa a una fuente de alimentación. Si el producto se enchufa y no está funcionando, asegúrese de que el interruptor de apagado/encendido está en posición **Off** (apagado).

Para una vida de la batería óptima, cargue la batería del Freedom™ Strip Hex-4 24 horas antes de su uso inicial.

Indicador de duración de la batería

Los indicadores de carga de la batería son dos pequeños LED verde y rojo sobre la pantalla LED. Los indicadores de vida de la batería en la pantalla muestran cuanto tiempo de batería queda disponible. El dibujo inferior sirve para interpretar los indicadores de vida de la batería y los LED de carga.

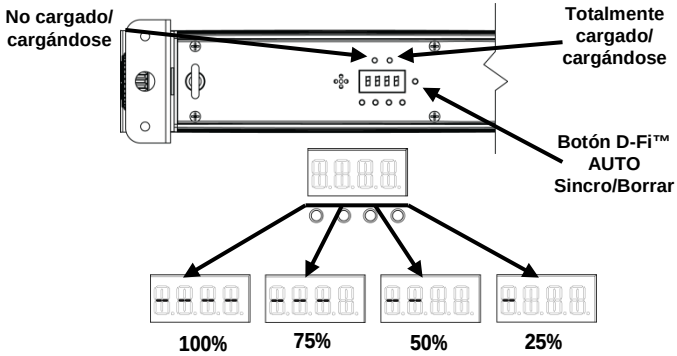

Tiempo de funcionamiento de la batería

El Freedom™ Strip Hex-4 tiene una opción de limitador que disminuye la salida de potencia y alarga la vida de la batería cuando están encendidos más de 4 colores. La opción se configura en el panel de control, Los tiempos de batería que figuran abajo asumen que está activada la opción del limitador, que es la opción predeterminada para este producto.

Máximo tiempo de funcionamiento (todos los colores encendidos):	Máximo tiempo de funcionamiento (un solo color encendido):	Tiempo de Recarga
Hasta 8 horas	Hasta 20 horas	6 horas

Control Remoto por Infrarrojos IRC-6

El Freedom™ Strip Hex-4 es compatible con el control remoto por infrarrojos IRC-6 de Chauvet. Para información adicional sobre el IRC-6 o para descargar las instrucciones, consulte www.chauvetlighting.com.

Montaje

Antes de montar este producto, lea las Notas de seguridad. Este producto tiene tres opciones de montaje. Utilice al menos dos puntos de montaje y un cable de seguridad por producto. Asegúrese de que las abrazaderas de montaje (como las abrazaderas **CLP-15N** de Chauvet) son capaces de soportar el peso del producto. Para nuestra línea Chauvet de abrazaderas de montaje, visite www.chauvetlighting.com/cables-clamps-main.html.

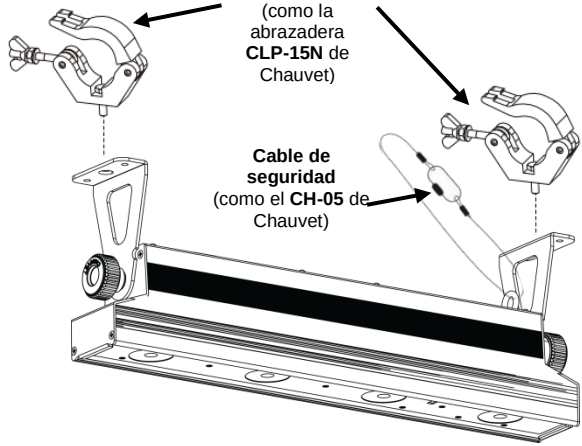

Diagrama de montaje

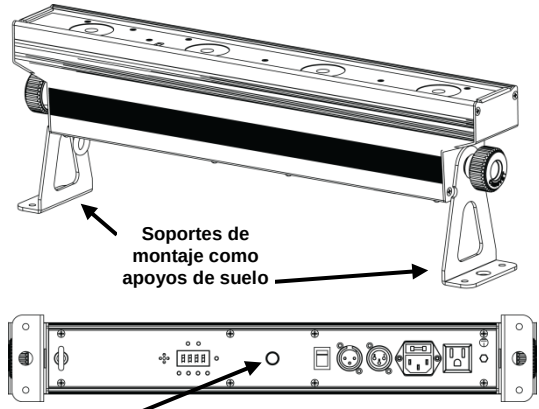

Agujero de montaje a rosca Tamaño M12

Descripción del Panel de Control

Botón	Función
<MENU>	Pasa cíclicamente por las funciones principales de menú o sale de un submenú
<UP>	Navega hacia arriba por una lista o aumenta el valor numérico de una configuración
<DOWN>	Navega hacia abajo por una lista o disminuye el valor numérico de una configuración
<ENTER>	Entra en un menú o establece el valor visualizado actualmente
<Auto>	Sincroniza automáticamente el D-Fi™ o muestra información sobre el estado del D-Fi™

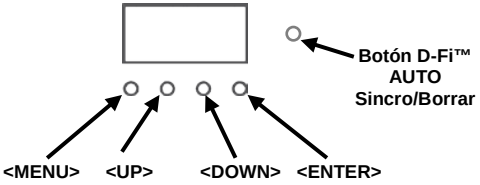

Mapa de menú

Función principal	Niveles de programación		Descripción
Personalidad DMX y dirección de inicio	6-CH	d 1–d512	Selecciona la personalidad DMX y la dirección de inicio DMX
	8-CH		
	12CH		
	18CH		
Colores Estáticos	C--	C 1–C 63	Selecciona 1 de los 63 colores estáticos
Programas automáticos	P--	P 1–P 9	Selecciona 1 de los 9 programas automáticos
Velocidad de programa	S--	S 1–S100	Establece la velocidad del programa automático (lento a rápido)
Activo por sonido	Snd		Selecciona el modo Activo por sonido
Sensibilidad al sonido	SenS	u 0–u100	Establece la sensibilidad al sonido 0–100
Mezcla de color personalizada	U--	r 0–r255	Rojo (0–100%)
		g 0–b255	Verde (0–100%)
		b 0–g255	Azul (0–100%)
		A 0–A255	Ámbar (0–100%)
		W 0–W255	Blanco (0–100%)
		P 0–P255	UV (0–100%)
Atenuador	dIM	OFF	Establece el perfil de atenuación: **dIM1** (rápido) a **dIM3** (lento) u **OFF**
		dIM1	
		dIM2	
		dIM3	
Infrarrojos	SET	ON	Activa y desactiva los infrarrojos
		OFF	

Función principal	Niveles de programación			Descripción
2.4 Ghz D-Fi™	S-tr	drAS	drAU	Selecciona automáticamente la frecuencia de recepción
		drCH	dr 1–dr16	Selecciona manualmente la frecuencia de recepción
		dtAS	dtAU	Selecciona automáticamente la frecuencia de transmisión
		dtCH	dt 1–dt16	Selecciona manualmente la frecuencia de transmisión
Limitador	Limi	On		Activa el limitador, alargando al vida de la batería
		Off		Desactiva el limitador, deshabilitando la opción de alargar la vida de la batería

Enlace DMX

El Freedom™ Strip Hex-4 IRC funciona con un controlador DMX. La información para configurar el Freedom™ Strip Hex-4 para funcionamiento DMX está en el Manual de Usuario, disponible desde el sitio web de Chauvet www.chauvetlighting.com/product-manuals-literature/. La información sobre DMX se encuentra en el Manual DMX de Chauvet, disponible desde el sitio web de Chauvet www.chauvetlighting.com/download/.

Dirección de Inicio

Para asegurarse acceso total a todos los canales en el modo DMX de 3 canales, la dirección DMX más alta recomendable para este producto es **495**.

Conexión Maestro/Esclavo

El Freedom™ Strip Hex-4 funciona en modo Maestro/Esclavo. La información para configurar este producto para funcionamiento Maestro/Esclavo está en el Manual de Usuario, disponible desde el sitio web de Chauvet http://www.chauvetlighting.com/product-manuals-literature/.

Configuración inalámbrica

El Freedom™ Strip Hex-4 se puede manejar en modo D-Fi™ inalámbrico. Para más información sobre cómo configurar este producto para transmitir o recibir en modo D-Fi™ inalámbrico, descargue las instrucciones del Manual de usuario del Freedom™ Strip Hex-4 de www.chauvetlighting.com/product-manuals-literature/.

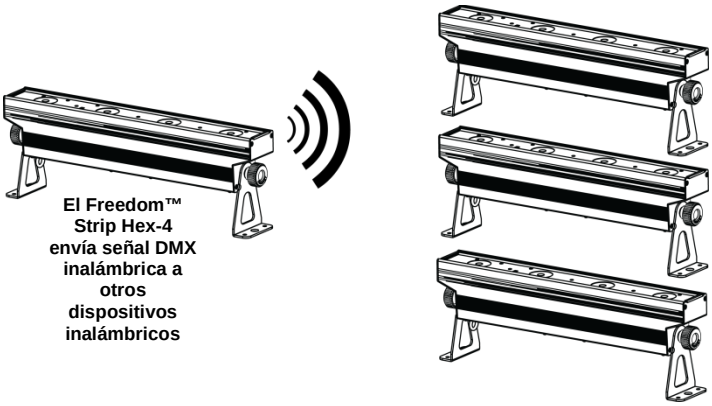

Se puede sincronizar sin cables un número ilimitado de receptores a un transmisor. Para garantizar la potencia de la señal, las unidades deben estar a una altura de 5 pies o más del suelo, y que no haya obstáculos entre ellos.

Para mejores resultados, añada receptores individuales utilizando el modo Manual para garantizar que se puede seleccionar el mismo canal para los productos adicionales.

Asignaciones DMX

18CH

Canal	Función	Valor	Porcentaje/Configuración
1	Atenuador	000 ó 255	0–100%
2	Rojo 1	000 ó 255	0–100%
3	Verde 1	000 ó 255	0–100%
4	Azul 1	000 ó 255	0–100%
5	Ámbar 1	000 ó 255	0–100%
6	Blanco 1	000 ó 255	0–100%
7	UV 1	000 ó 255	0–100%
8	Rojo 2	000 ó 255	0–100%
9	Verde 2	000 ó 255	0–100%
10	Azul 2	000 ó 255	0–100%
11	Ámbar 2	000 ó 255	0–100%
12	Blanco 2	000 ó 255	0–100%
13	UV 2	000 ó 255	0–100%
14	Estroboscopio	000 ó 010	Sin función
		011 ó 255	Estroboscopio (lento a rápido)

18CH

Canal	Función	Valor	Porcentaje/Configuración
15	Color Manual	000 ó 010	Sin función
		011 ó 030	R: 100% G: 0-100% B: 0
		031 ó 050	R: 100%–0 G: 100% B: 0
		051 ó 070	R: 0 G: 100% B: 0–100%
		071 ó 090	R: 0 G: 100%–0 B: 100%
		091 ó 110	R: 0–100% G: 0 B: 100%
		111 ó 130	R: 100% G: 0 B: 100%–0
		131 ó 150	R: 100% G: 0–100% B: 0–100%
		151 ó 170	R: 100%–0 G: 100%–0 B: 100%
		171 ó 200	R: 100% G: 100% B: 100% A: 100%
		201 ó 205	Temperatura de color 1
		206 ó 210	Temperatura de color 2
		211 ó 215	Temperatura de color 3
		216 ó 220	Temperatura de color 4
		221 ó 225	Temperatura de color 5
		226 ó 230	Temperatura de color 6
		231 ó 235	Temperatura de color 7
		236 ó 240	Temperatura de color 8
		241 ó 245	Temperatura de color 9
		246 ó 250	Temperatura de color 10
		251 ó 255	Temperatura de color 11
16	Programas automático y por sonido	000 ó 010	Sin función
		011 ó 025	Programa automático 2
		026 ó 050	Programa automático 3
		051 ó 075	Programa automático 4
		076 ó 100	Programa automático 5
		101 ó 125	Programa automático 6
		126 ó 150	Programa automático 7
		151 ó 175	Programa automático 8
		176 ó 200	Programa automático 9
		201 ó 240	Programa automático 1
		241 ó 255	Show Modo automático
17	Velocidad automática	000 ó 255	Velocidad del programa (lenta a rápida)
	Sensibilidad al sonido	000 ó 010	Apagado
		011 ó 255	Controlar el nivel de sensibilidad al sonido (0-100)
18	Modo Atenuador	000 ó 051	Preconfigura la velocidad del atenuador desde la pantalla de menú
		052 ó 101	Modo velocidad del atenuador desactivado
		102 ó 152	Modo velocidad del atenuador 1 (velocidad rápida)
		153 ó 203	Modo velocidad del atenuador 2 (velocidad media)
		204 ó 255	Modo velocidad del atenuador 3 (velocidad lenta)

12CH

Canal	Función	Valor	Porcentaje/Configuración
1	**Rojo 1**	000 ó 255	0–100%
2	**Verde 1**	000 ó 255	0–100%
3	**Azul 1**	000 ó 255	0–100%
4	**Ámbar 1**	000 ó 255	0–100%
5	**Blanco 1**	000 ó 255	0–100%
6	**UV 1**	000 ó 255	0–100%
7	**Rojo 2**	000 ó 255	0–100%
8	**Verde 2**	000 ó 255	0–100%
9	**Azul 2**	000 ó 255	0–100%
10	**Ámbar 2**	000 ó 255	0–100%
11	**Blanco 2**	000 ó 255	0–100%
12	**UV 2**	000 ó 255	0–100%

8CH

Canal	Función	Valor	Porcentaje/Configuración
1	**Atenuador**	000 ó 255	0–100%
2	**Rojo**	000 ó 255	0–100%
3	**Verde**	000 ó 255	0–100%
4	**Azul**	000 ó 255	0–100%
5	**Ámbar**	000 ó 255	0–100%
6	**Blanco**	000 ó 255	0–100%
7	**UV**	000 ó 255	0–100%
8	**Estroboscopio**	000 ó 010	Sin función
		011 ó 255	Estroboscopio (lento a rápido)

6CH

Canal	Función	Valor	Porcentaje/Configuración
1	**Rojo**	000 ó 255	0–100%
2	**Verde**	000 ó 255	0–100%
3	**Azul**	000 ó 255	0–100%
4	**Ámbar**	000 ó 255	0–100%
5	**Blanco**	000 ó 255	0–100%
6	**UV**	000 ó 255	0–100%

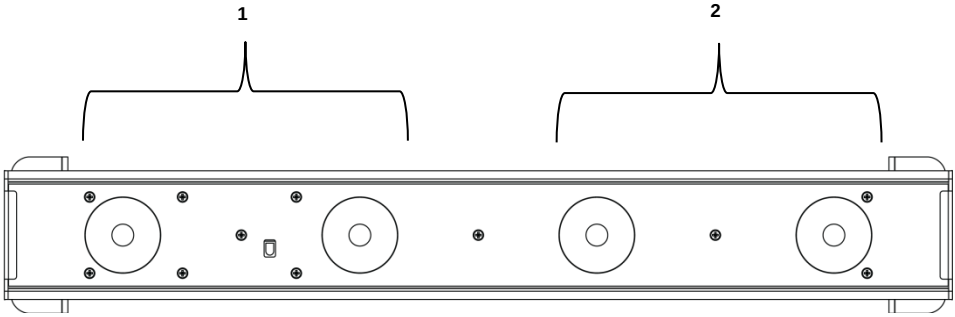

À Propos de ce Manuel

Le Manuel de Référence (MR) du Freedom™ Strip Hex-4 reprend des informations de base sur cet appareil notamment en matière de montage, d'options de menu et de valeurs DMX. Pour de plus amples renseignements, téléchargez le Manuel d'Utilisation du produit sur www.chauvetlighting.com/product-manuals-literature/.

Clause de Non-Responsabilité

Les informations et caractéristiques contenues dans ce manuel sont sujettes à changement sans préavis.

Consignes de Sécurité

Ces consignes concernant la sécurité reprennent d'importantes informations en matière d'installation, d'utilisation et de maintenance.

- Connectez toujours l'appareil à un circuit relié à la terre.
- Assurez-vous que le cordon d'alimentation n'est ni tordu ni endommagé.
- Déconnectez toujours de l'alimentation principale avant de procéder à tout entretien ou remplacement du fusible.
- Ne débranchez jamais cet appareil en tirant sur le cordon.
- Si l'appareil est destiné à être monté en hauteur, veillez à utiliser un support approprié capable de prendre en charge le poids de l'unité. Veillez également à utiliser des élingues de sécurité.
- Ne laissez aucun matériau inflammable à proximité de l'appareil lorsque celui-ci fonctionne.
- Évitez tout contact visuel direct avec la source lumineuse quand cet appareil est en marche.
- Ne touchez jamais le boîtier de l'appareil lorsque celui-ci est en fonctionnement car il pourrait s'avérer très chaud.

- Cet appareil n'est pas conçu pour être utilisé dans une installation permanente.
- Cet appareil doit être utilisé en intérieur uniquement ! Il répond à la norme IP20.
- Évitez que l'appareil ne soit exposé à la pluie ou à l'humidité.
- Toujours connecter le produit à une source d'alimentation correspondant à la tension indiquée sur l'étiquette ou le panneau arrière de l'unité.
- Ne connectez jamais cet appareil à un gradateur ni à un rhéostat.
- Veillez à remplacer le fusible avec un de même type et même ampérage.
- Installez toujours l'unité dans un endroit bien ventilé.
- Veillez à laisser 50 cm (20 po) entre l'unité et les surfaces adjacentes.
- Assurez-vous qu'aucune fente de ventilation sur le boîtier ne soit obstruée.
- Ne faites jamais fonctionner l'appareil si la température ambiante dépasse les 40 °C (104 °F).
- Ne transportez jamais l'appareil par son cordon d'alimentation ou toute pièce mobile.
- Transportez cet appareil avec les crochets en L attaché.
- Si un grave problème survenait lors du fonctionnement, arrêtez immédiatement d'utiliser l'unité.
- N'essayez jamais d'ouvrir ou de réparer cet appareil. Toute réparation effectuée par une personne non qualifiée peut entraîner des dommages ou un fonctionnement erratique de l'appareil.
- Durant les périodes de non-utilisation, pour éviter tout usure inutile et pour prolonger la durée de vie, déconnectez-entièrement l'appareil en le débranchant de l'alimentation électrique ou en coupant le disjoncteur.

Contact

- En dehors des États-Unis, du Royaume-Uni, de l'Irlande et du Mexique, contactez votre fournisseur si vous avez besoin d'assistance ou de retourner votre produit.
- Aux États-Unis, au Royaume-Uni, en Irlande et au Mexique, consultez la rubrique Contact Us (nous contacter) en fin de MR pour plus d'informations.

Ce Qui est Inclus

- Freedom™ Strip Hex-4
- Cordon d'alimentation
- 2 équerres pour le montage
- IRC-6
- Fiche de garantie
- Manuel de référence

Débuter

Déballez l'appareil avec précaution et vérifiez le contenu afin de vous assurer que rien ne vous manque et que tout est en bon état.

Si l'emballage ou un élément du contenu semble avoir été endommagé lors du transport, ou présente de signes de manipulation sans précaution, veuillez dès réception en notifier immédiatement le transporteur. N'avisez pas Chauvet. Ne pas signaler les dommages visibles au transporteur immédiatement ou ne pas procéder à une vérification immédiate de l'état de l'emballage peut entraîner l'invalidation de toute réclamation future.

Pour tout autre problème comme la non-livraison de pièces ou composants, des dommages non en rapport avec la livraison ou des vices cachés, veuillez déposer votre réclamation auprès de Chauvet dans les 7 jours suivant la livraison. Pour toute information sur les méthodes de contact de Chauvet, veuillez consulter la rubrique Contact Us (nous contacter) de ce manuel.

Description

Le Freedom™ Strip Hex-4 est un projecteur "wash" à LED hex (6 couleurs en 1) fonctionnant sans fil et sur batterie. Il peut être utilisé en tant que spot d'éclairage vertical au sol ou suspendu en hauteur. Les LEDs RGBAW+UV permettent un nombre infini de mélanges de couleurs avec un punch supplémentaire apporté par la lumière ultra-violette. Le transmetteur/récepteur D-Fi™ sans fil intégré permet un de contrôler un nombre illimité d'appareils Freedom™ Strip Hex-4 en maître/esclave. Le Freedom™ Strip Hex-4 peut également être utilisé avec un contrôleur compatible D-Fi™, comme le Obey™ 40 D-Fi de Chauvet, ou à distance en utilisant la télécommande IRC-6 de Chauvet. Le contrôle de zone permet de générer des effets de chenillards attrayants automatisés ou activés par le son. Le sac de transport CHS-60 VIP fabriqué par Chauvet est recommandé.

Vue d'ensemble

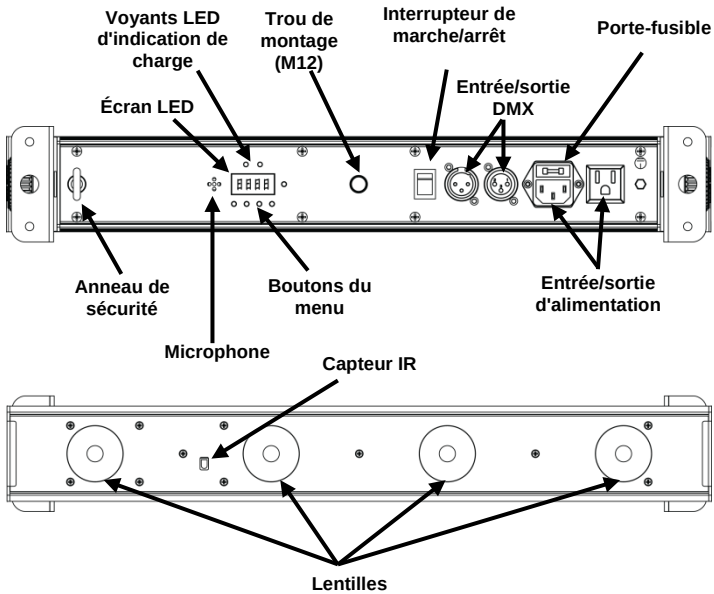

Alimentation CA

Le Freedom™ Strip Hex-4 est doté d'une alimentation universelle prenant en charge toute tension d'entrée comprise entre 100 et 240 VCA, 50/60 Hz.

Chaînage électrique

Le chaînage électrique est utilisé lorsque des appareils sont connectés entre-eux en guirlande par le biais de leurs connecteurs d'entrée et de sortie d'alimentation. Cela permet à plusieurs appareils d'être alimentés à partir d'une seule prise de courant.

Pour savoir combien de Freedom™ Strip Hex-4 peuvent être chaînés entre eux au maximum avec un branchement 120 V ou 240 V, veuillez consulter le manuel de l'utilisateur ou l'étiquette sur l'appareil.

Le manuel de l'utilisateur est consultable sur le site internet de Chauvet : http://www.chauvetlighting.com/product-manuals-literature/

Remplacement du Fusible

6. Débranchez l'appareil de l'alimentation.
7. Insérez et calez la pointe d'un tournevis à tête plate dans la fente du porte-fusible.
8. En faisant levier, faites sortir de son emplacement le couvercle du porte-fusible.
9. Retirez le fusible obsolète du clip se trouvant à l'avant du couvercle de sécurité et remplacez-le par un fusible équivalent.
10. Insérez à nouveau le porte-fusible puis rebranchez l'appareil.

Déconnectez l'unité de toute source d'alimentation avant de remplacer le fusible.

Alimentation par batterie

Le Freedom™ Strip Hex-4 est livré avec une batterie au lithium rechargeable permettant un fonctionnement sans câble.

Chargement de la batterie

La batterie se recharge dès que l'appareil est branché à une source d'alimentation. Si l'appareil est branché mais qu'il n'est pas en fonctionnement, assurez-vous que l'interrupteur marche/arrêt soit sur la position **Off** (arrêt).

Pour une durée de vie optimale de la batterie, chargez la batterie du Freedom™ Strip Hex-4 pendant 24 heures avant la première utilisation.

Indicateur de durée de vie de la batterie

Les voyants d'indication de charge de la batterie sont matérialisés par 2 petites LEDs de couleur vert et rouge situées au dessus de l'écran LED. Les indicateurs de charge de la batterie affichés à l'écran montrent la capacité restante de la batterie. Le dessin ci-dessous donne la signification des indicateurs de la durée de vie de la batterie et des LEDs de chargement.

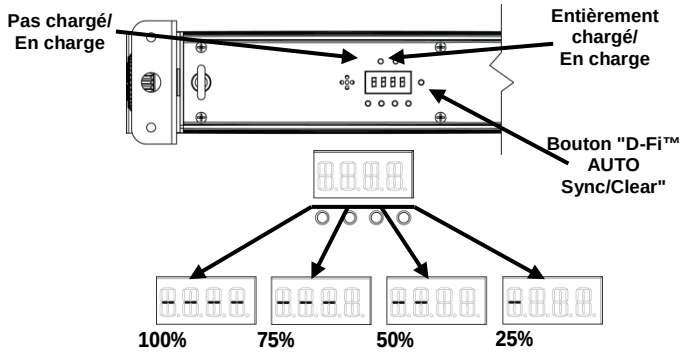

Autonomie de la batterie

Le Freedom™ Strip Hex-4 dispose d'un limiteur optionnel qui diminue la puissance de sortie et prolonge l'autonomie de la batterie lorsque plus de **4 couleurs** sont allumées. Cette option peut être activée sur le panneau de commande. Les durées de batterie indiquées ci-dessous partent du postulat que le limiteur optionnel est activé, ce qui est le paramétrage par défaut pour cet appareil.

Autonomie maximale (avec toutes les couleurs)	Autonomie maximale (avec une seule couleur)	Temps de recharge
Jusqu'à 8 heures	Jusqu'à 20 heures	6 heures

IRC-6 Télécommande à Infrarouge

Le Freedom™ Strip Hex-4 est compatible avec la télécommande à infrarouge IRC-6 de Chauvet. Pour de plus amples informations sur l'IRC-6 et si vous souhaitez télécharger les instructions d'utilisation de la télécommande IRC-6, rendez-vous sur le site Web de Chauvet www.chauvetlighting.com.

Montage

Avant de monter cet appareil, lisez et assimilez les Consignes de sécurité. Ce produit peut être monté de 3 manières différentes. Utilisez au minimum deux points de fixation et un câble de sécurité par appareil. Assurez-vous que les fixations de montage peuvent supporter le poids de l'appareil (par exemple, les fixations **CLP-15N** de Chauvet). Pour consulter notre gamme de fixations de montage Chauvet, consultez l'adresse www.chauvetlighting.com/cables-clamps-main.html.

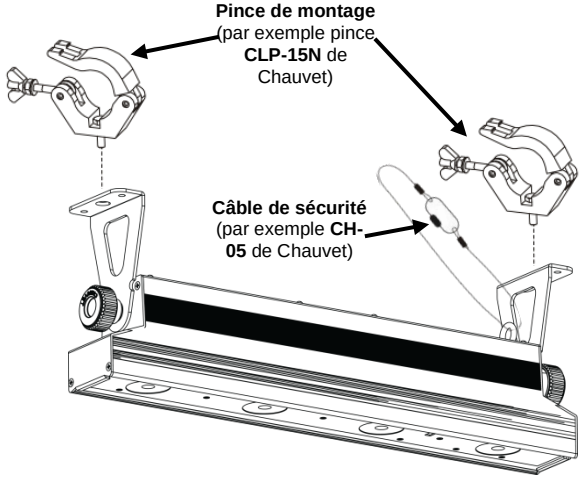

Schéma de montage

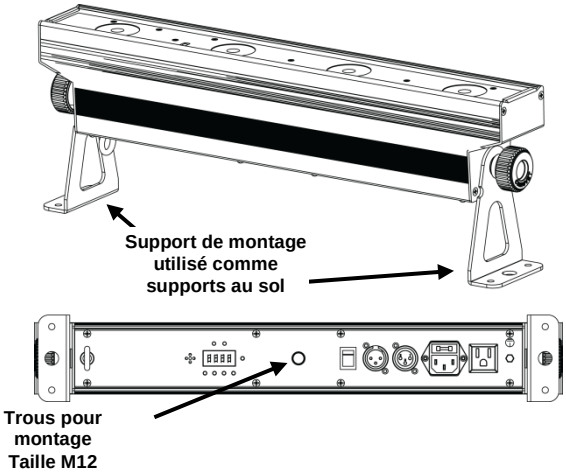

Description du Tableau de Commandes

Bouton	Fonction
<MENU>	Permet de parcourir les fonctions du menu principal ou de quitter un sous-menu
<UP>	Permet de parcourir les listes de menu vers le haut, dans une fonction permet d'augmenter les valeurs numériques.
<DOWN>	Permet de parcourir les listes de menu vers le bas, dans une fonction permet de diminuer les valeurs numériques.
<ENTER>	Permet d'entrer dans un menu ou de définir la valeur d'affichage en cours
<Auto>	Permet d'effectuer la synchronisation D-Fi™ automatique ou d'afficher des informations sur l'état D-Fi™.

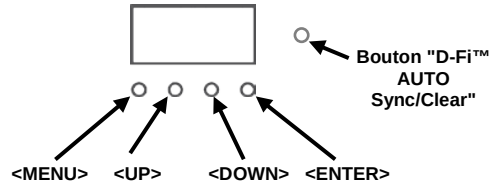

Plan du menu

Fonction principale	Niveaux de programmation		Description
personnalité DMX et adresse DMX de départ	6-CH	d 1–d512	Permet de sélectionner la personnalité DMX et l'adresse DMX de départ.
	8-CH		
	12CH		
	18CH		
couleurs statiques	C--	C 1–C 63	Permet de sélectionner une couleur parmi un choix de 63 couleurs statiques.
programmes automatiques	P--	P 1–P 9	Permet de sélectionner un programme parmi un choix de 9 programmes automatiques
programmes automatiques	S--	S 1–S100	Permet de régler la vitesse du programme auto (lent à rapide)
activation par le son	Snd		Permet de sélectionner le mode d'activation par la musique.
sensibilité au son	SenS	u 0–u100	Permet de configurer la sensibilité au son de 0 à 100.
mélange de couleur personnalisé	U--	r 0–r255	Rouge (0 à 100%)
		g 0–b255	Vert (0 à 100%)
		b 0–g255	Bleu (0 à 100%)
		A 0–A255	Ambre (0 à 100%)
		W 0–W255	Blanc (0 à 100%)
		P 0–P255	UV (0 à 100%)
assombrissement	dIM	OFF	Permet de définir le profil d'assombrissement : **dIM1** (rapide) à **dIM3** (lent), ou **OFF** (arrêt)
		dIM1	
		dIM2	
		dIM3	
infrarouge	SET	ON	Permet d'activer ou désactiver l'infrarouge
		OFF	

Fonction principale	Niveaux de programmation			Description
2.4 Ghz D-Fi™	S-tr	drAS	drAU	Sélection automatique de la fréquence de réception
		drCH	dr 1–dr16	Sélection automatique de la fréquence de réception
		dtAS	dtAU	Sélection automatique de la fréquence de transmission
		dtCH	dt 1–dt16	Sélection manuelle de la fréquence de transmission
Limiter	Limi	On		Permet d'activer le limiteur et l'extension d'autonomie de la batterie
		Off		Permet de désactiver le limiteur et l'extension d'autonomie de la batterie

Raccordement DMX

Le Freedom™ Strip Hex-4fonctionne également avec un jeu d'orgues. Consultez le site web de Chauvet à la page www.chauvetlighting.com/product-manuals-literature/ pour découvrir le Manuel d'Utilisation renseignant plus d'informations sur comment opérer le Freedom™ Strip Hex-4 en mode DMX. Retrouvez les informations sur le DMX dans l'introduction au DMX de Chauvet, disponible sur le site Web de Chauvet à la page www.chauvetlighting.com/download/.

Adresse de Départ

Afin de s'assurer un accès à tous les canaux dans la personnalité DMX à trois canaux, l'adresse DMX de départ la plus élevée recommandée pour cette unité est **495**.

Connexion Maître/Esclave

Le Freedom™ Strip Hex-4 fonctionne en mode Maître/Esclave. Les informations relatives à la configuration de cette unité quant à son fonctionnement en Maître/Esclave se trouvent dans le Manuel d'Utilisation, disponible sur le site de Chauvet à l'adresse : http://www.chauvetlighting.com/product-manuals-literature/.

Configuration du fonctionnement sans fil

Le Freedom™ Strip Hex-4 peut être utilisé en mode D-Fi™ sans fil. Pour plus d'informations sur la configuration de cet appareil pour émettre ou recevoir en mode D-Fi™ sans fil, veuillez consultez les instructions dans le manuel d'utilisation du Freedom™ Strip Hex-4 à télécharger à l'adresse www.chauvetlighting.com/product-manuals-literature/.

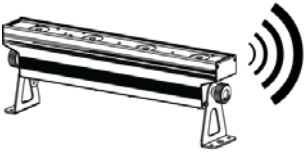

Le Freedom™ Strip Hex-4 envoie un signal DMX sans fil à d'autres appareils sans fil.

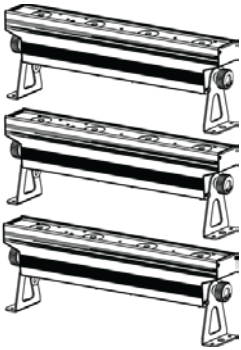

- **Vous pouvez synchroniser sans fil un nombre illimité de récepteurs avec un émetteur.**
- **Pour garantie un signal suffisamment fort, les appareils doivent être surélevés à au moins 1,5 mètres au dessus du niveau du sol et doivent être placés de manière à ce qu'aucun obstacle ne vienne obstruer la ligne de vue directe entre chacun d'entre eux.**

Pour de meilleurs résultats, ajoutez chaque récepteur en mode manuel pour vous assurer que vous puissiez sélectionner le même canal pour chaque appareil supplémentaire.

Affectations DMX

18CH

Canal	Fonction	Valeur	Pourcentage/Paramétrage			
1	**Assombrissement**	000 ó 255	0–100%			
2	**rouge 1**	000 ó 255	0–100%			
3	**vert 1**	000 ó 255	0–100%			
4	**bleu 1**	000 ó 255	0–100%			
5	**ambre 1**	000 ó 255	0–100%			
6	**blanc 1**	000 ó 255	0–100%			
7	**UV 1**	000 ó 255	0–100%			
8	**rouge 2**	000 ó 255	0–100%			
9	**vert 2**	000 ó 255	0–100%			
10	**bleu 2**	000 ó 255	0–100%			
11	**ambre 2**	000 ó 255	0–100%			
12	**blanc 2**	000 ó 255	0–100%			
13	**UV 2**	000 ó 255	0–100%			
14	**stroboscope**	000 ó 010	Pas de fonction			
		011 ó 255	Stroboscope (lent à rapide)			
15	**couleur manuelle**	000 ó 010	Pas de fonction			
		011 ó 030	R: 100%	V: 0-100%	B: 0	
		031 ó 050	R: 100%–0	V: 100%	B: 0	
		051 ó 070	R: 0	V: 100%	B: 0–100%	
		071 ó 090	R: 0	V: 100%–0	B: 100%	
		091 ó 110	R: 0–100%	V: 0	B: 100%	
		111 ó 130	R: 100%	V: 0	B: 100%–0	
		131 ó 150	R: 100%	V: 0–100%	B: 0–100%	
		151 ó 170	R: 100%–0	V: 100%–0	B: 100%	
		171 ó 200	R: 100%	V: 100%	B: 100%	A: 100%
		201 ó 205	Température de couleur 1			
		206 ó 210	Température de couleur 2			
		211 ó 215	Température de couleur 3			
		216 ó 220	Température de couleur 4			
		221 ó 225	Température de couleur 5			
		226 ó 230	Température de couleur 6			
		231 ó 235	Température de couleur 7			
		236 ó 240	Température de couleur 8			
		241 ó 245	Température de couleur 9			
		246 ó 250	Température de couleur 10			
		251 ó 255	Température de couleur 11			

18CH

Canal	Fonction	Valeur	Pourcentage/Paramétrage
16	programmes auto et activation par le son	000 ó 010	Pas de fonction
		011 ó 025	Programme automatique 2
		026 ó 050	Programme automatique 3
		051 ó 075	Programme automatique 4
		076 ó 100	Programme automatique 5
		101 ó 125	Programme automatique 6
		126 ó 150	Programme automatique 7
		151 ó 175	Programme automatique 8
		176 ó 200	Programme automatique 9
		201 ó 240	Programme automatique 1
		241 ó 255	Spectacle en mode automatique d'activation par le son
17	vitesse automatique	000 ó 255	Vitesse du programme (lent à rapide)
	sensibilité au son	000 ó 010	Arrêt
		011 ó 255	Permet de contrôler le niveau de sensibilité (0 à 100).
18	mode d'assombrissement	000 ó 051	Préréglage de vitesse d'assombrissement à partir du menu affichage
		052 ó 101	Arrêt du mode de vitesse d'assombrissement
		102 ó 152	Mode 1 de vitesse d'assombrissement (vitesse rapide)
		153 ó 203	Mode 2 de vitesse d'assombrissement (vitesse moyenne)
		204 ó 255	Mode 3 de vitesse d'assombrissement (vitesse lente)

12CH

Canal	Fonction	Valeur	Pourcentage/Paramétrage
1	rouge 1	000 ó 255	0–100%
2	vert 1	000 ó 255	0–100%
3	bleu 1	000 ó 255	0–100%
4	ambre 1	000 ó 255	0–100%
5	blanc 1	000 ó 255	0–100%
6	UV 1	000 ó 255	0–100%
7	rouge 2	000 ó 255	0–100%
8	vert 2	000 ó 255	0–100%
9	bleu 2	000 ó 255	0–100%
10	ambre 2	000 ó 255	0–100%
11	blanc 2	000 ó 255	0–100%
12	UV 2	000 ó 255	0–100%

8CH

Canal	Fonction	Valeur	Pourcentage/Paramétrage
1	assombrissement	000 ó 255	0–100%
2	rouge	000 ó 255	0–100%
3	vert	000 ó 255	0–100%
4	bleu	000 ó 255	0–100%
5	ambre	000 ó 255	0–100%
6	blanc	000 ó 255	0–100%
7	UV	000 ó 255	0–100%
8	stroboscope	000 ó 010	No function
		011 ó 255	Strobe (slow to fast)

6CH

Channel	Function	Value	Percent/Setting
1	rouge	000 ó 255	0–100%
2	vert	000 ó 255	0–100%
3	bleu	000 ó 255	0–100%
4	ambre	000 ó 255	0–100%
5	blanc	000 ó 255	0–100%
6	UV	000 ó 255	0–100%

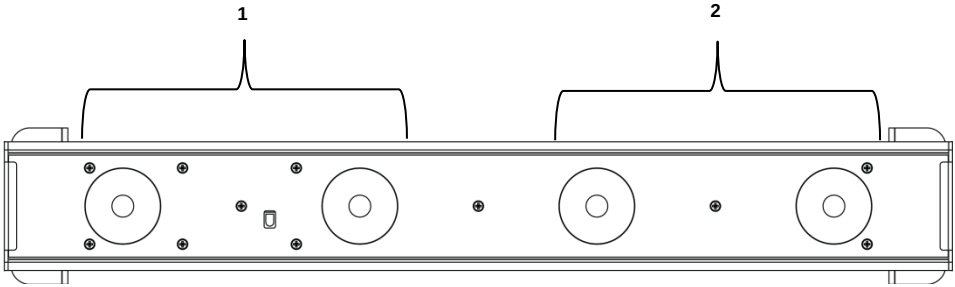

Über diese Schnell-anleitung

In der Schnellanleitung des Freedom™ Strip Hex-4 finden Sie die wesentlichen Produktinformationen, wie etwa über die Montage, Menüoptionen und DMX-Werte des Geräts. Detaillierte Informationen finden Sie in der Bedienungsanleitung dieses Produkts, die Sie auf der Website von Chauvet unter www.chauvetlighting.com/product-manuals-literature/ herunterladen können.

Haftungs-ausschluss

Die in dieser Anleitung aufgeführten Informationen und Spezifikationen können ohne vorherige Ankündigung geändert werden.

Sicherheits-hinweise

Diese Sicherheitshinweise enthalten wichtige Informationen über die Montage, Verwendung und Wartung des Geräts.

- SCHLIESSEN Sie dieses Produkt nur an einen mit der Masse verbundenen und abgesicherten Stromkreislauf an.
- Stellen Sie sicher, dass das Netzkabel nicht gequetscht oder beschädigt ist.
- Trennen Sie das Gerät von der Stromquelle, bevor Sie es reinigen oder die Sicherung auswechseln.
- Ziehen Sie beim Trennen des Geräts von der Stromversorgung nie am Kabel.
- Bei Montage über Kopf immer ein Sicherungsseil verwenden.
- KEINE entflammbaren Materialien während des Betriebs in der Nähe des Geräts lagern.
- NIEMALS in die Lichtquelle schauen, während das Gerät eingeschaltet ist.
- NIEMALS während des Betriebs das Gehäuse berühren, da dies sehr heiß wird.

- Dieses Produkt eignet sich nicht für eine permanente Installation.
- Dieses Gerät darf nur im Innenbereich verwendet werden. (IP20)
- Dürfen Sie das Gerät nicht Regen oder Feuchtigkeit aussetzen.
- Schließen Sie dieses Produkt immer an eine Stromquelle an, deren Spannung sich innerhalb des auf dem Typenschild oder rückseitigen Bedienfeld des Produkts angezeigten Spannungsbereichs befindet.
- Schließen Sie dieses Gerät niemals an einen Dimmer oder Regelwiderstand an.
- Achten Sie beim Auswechseln der Sicherung darauf, den gleichen Typ mit den gleichen Werten zu verwenden.
- Installieren Sie das Produkt immer an einem Ort mit ausreichender Belüftung.
- Halten Sie immer einen Abstand des Produkts zu den angrenzenden Flächen von 50 cm ein.
- Stellen Sie sicher, dass die Lüftungsöffnungen am Gehäuse des Geräts nicht verschlossen sind.
- Die maximal zulässige Umgebungstemperatur beträgt 40°C. Nehmen Sie das Gerät nicht bei höheren Temperaturen in Betrieb.
- Tragen Sie das Produkt von der Netzkabel oder beweglichen Teilen.
- Tragen Sie das Gerät nur an den Hängebügel.
- Bei ernsthaften Betriebsproblemen stoppen Sie umgehend die Verwendung des Produkts.
- Dieses Gerät NICHT öffnen. Die eingebauten Komponenten sind für den Kunden wartungsfrei.
- Um unnötigen Verschleiß zu vermeiden und die Lebensdauer des Geräts zu verlängern, trennen Sie während längerer Perioden des Nichtgebrauchs das Gerät vom Stromnetz – entweder per Trennschalter oder durch Herausziehen des Steckers aus der Steckdose.

Kontakt

- Kunden außerhalb der USA, GB, Irland oder Mexiko wenden sich an den aufgeführten Lieferanten, um den Kundensupport in Anspruch zu nehmen oder ein Produkt zurückzuschicken.
- Kunden außerhalb der USA, GB, Irland oder Mexiko verwenden bitte die Informationen unter Contact Us (Kontaktieren Sie uns) am Ende dieser Schnellanleitung.

Packungsinhalt

- Freedom™ Strip Hex-4
- Netzkabel
- 2 Befestigungsbügel
- IRC-6
- Garantiekarte
- Schnellanleitung

Erste Schritte

Packen Sie das Produkt vorsichtig aus und überprüfen Sie, ob Sie alle Teile unbeschädigt erhalten haben.

Wenn die Box oder die in der Verpackung befindlichen Teile beschädigt sind oder Mängel durch nicht einwandfreie Behandlung aufweisen, sichern Sie alle Verpackungsteile und machen dies umgehend beim Transportunternehmen geltend. Benachrichtigen Sie jedoch nicht Chauvet. Eine Nichtbeachtung dieser umgehenden Meldepflicht gegenüber dem Transportunternehmen oder fehlende Verpackungsteile bei der Überprüfung des Anspruchs auf Mängelebeseitigung kann zu einem Erlischen dieses Anspruchs führen.

Bei anderen Problemen wie etwa fehlende Komponenten oder Teile, Schäden, die nicht durch den Transport entstanden sind, oder nicht offensichtliche Schäden, machen Sie Ihren Anspruch gegenüber Chauvet innerhalb von 7 Tagen ab Lieferung der Waren geltend. Hinweise zur Kontaktaufnahme mit Chauvet finden Sie unter dem Abschnitt Contact Us (Kontaktieren Sie uns) in dieser Schnellanleitung.

Beschreibung

Der Freedom™ Strip Hex-4 ist ein drahtloses, akkubetriebenes, 6-farbiges LED-Wash-Gerät. Er kann als Deckenfluter vom Boden aus oder über Kopf hängend verwendet werden. Die RGBAW+UV-LEDs ermöglichen eine praktisch unendliche Anzahl von Farbkombinationen mit zusätzlichem UV-Licht. Mit dem integrierten, drahtlosen D-Fi™ Transceiver lassen sich bis uneingeschränkt viele Freedom™ Strip HEX-4-Geräte im Master/Slave-Modus betreiben. Der Freedom™ Strip HEX-4 kann auch über einen mit einem D-Fi™ kompatiblen Controller, wie dem Obey™ 40 D-Fi von Chauvet, oder aus der Entfernung mit der Fernbedienung IRC-6 von Chauvet angesteuert werden. Die Steuerung von Zonen erlaubt atemberaubende Chase-Effekte per Auto- und Musiksteuerungs-Modus. Mit dem CHS-60 VIP Gear Bag von Chauvet lässt sich das Gerät bequem transportieren.

Übersicht

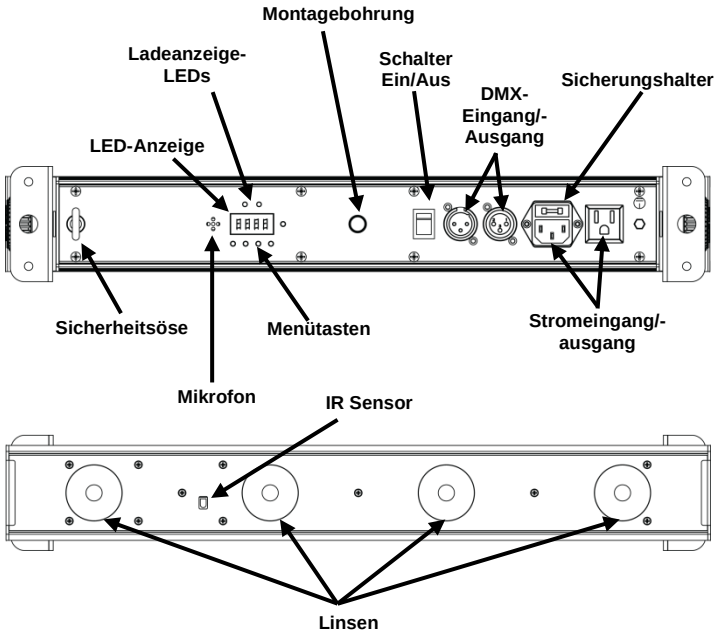
Montagebohrung
Ladeanzeige-LEDs
Schalter Ein/Aus
Sicherungshalter
DMX-Eingang/-Ausgang
LED-Anzeige
Sicherheitsöse
Menütasten
Stromeingang/-ausgang
Mikrofon
IR Sensor
Linsen

Wechselstrom

Der Freedom™ Strip Hex-4 verfügt über ein Vorschaltgerät, das automatisch die anliegende Spannung erkennt, sobald der Netzstecker in die Schukosteckdose gesteckt wird, und kann mit einer Eingangsspannung von 100~240 V AC, 50/60 Hz arbeiten.

Reihenschaltung der Geräte

Eine Serienschaltung ist der Zusammenschluss mehrerer Geräte für eine Show an den Stromeingängen und -ausgängen, sodass mehrere Geräte über eine Steckdose versorgt werden können.

Informationen zur maximalen Anzahl der Freedom™ Strip Hex-4-Geräte, die bei 120 V oder 240 V in Serie geschaltet werden können, finden Sie in der Bedienungsanleitung oder auf dem Typenschild am Gerät.

Die Bedienungsanleitung steht auf der Website von Chauvet zum Download bereit: http://www.chauvetlighting.com/product-manuals-literature/

Auswechseln der Sicherung

1. Trennen Sie das Gerät vom Stromnetz.
2. Klemmen Sie die Spitze eines Flachkopfschraubendrehers in den Schlitz des Sicherungshalters.
3. Hebeln Sie die Sicherheitsabdeckung vom Gehäuse weg ab.
4. Entfernen Sie die durchgebrannte Sicherung von der Klemme am Vorderteil der Sicherheitsabdeckung, und ersetzen Sie diese durch eine Sicherung des gleichen Typs und mit den gleichen Werten.
5. Stecken Sie den Sicherungshalter wieder zurück, und schließen Sie das Gerät an das Stromnetz an.

Trennen Sie das Gerät von der Stromquelle, bevor Sie die Sicherung auswechseln.

Stromversorgung per Akku

Der Freedom™ Strip Hex-4 wird für einen kabelfreien Betrieb mit einem Lithium-Ionen-Akku betrieben.

Laden des Akkus

Der Akku wird geladen, sobald das Produkt mit einem Stromnetz verbunden wird. Wenn das Produkt angesteckt und nicht in Betrieb ist, stellen Sie sicher, dass der Geräteschalter On/Off sich in der Position **Off** (Aus) befindet.

Um eine optimale Lebensdauer des Akkus zu erhalten, laden Sie den Akku des Freedom™ Strip Hex-4 24 Stunden vor der ersten Verwendung auf.

Akkustands-Anzeige

Die Kontrollleuchten für den Ladevorgang des Akkus sind die 2 kleinen grünen und roten LEDs über der LED-Anzeige. Die Kontrollleuchten auf der Anzeige zeigen die verbleibende Laufzeit der Akkus an. In der folgenden Zeichnung erfahren Sie, wie die LED-Kontrollleuchten für den Akkuladestand und den Ladevorgang zu interpretieren sind.

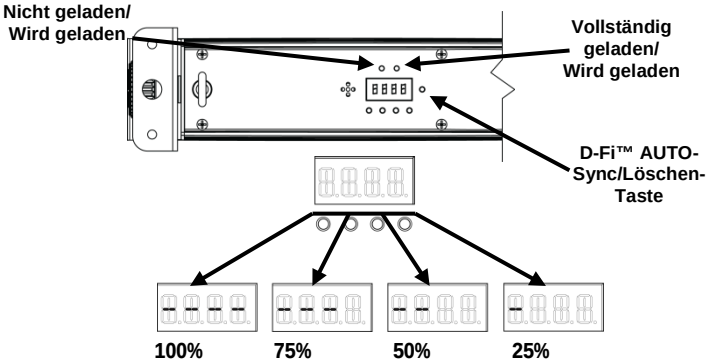

Akkulaufzeit

Der Freedom™ Strip Hex-4 verfügt über eine Begrenzeroption, mit der die Leistungsabgabe verringert und die Lebensdauer des Akkus verlängert wird, wenn mehr als 4 Farben eingeschaltet sind. Diese Option wird auf dem Bedienfeld eingestellt. Die unten aufgeführten Akkulaufzeiten gehen davon aus, dass die Begrenzeroption deaktiviert ist, was bei diesem Produkt die Standardeinstellung ist.

Maximale Laufzeit (alle Farben angeschaltet)	Maximale Laufzeit (nur eine Farbe angeschaltet)	Ladezeit
Bis zu 8 Stunden	Bis zu 20 Stunden	6 Stunden

Infrarot-Fernbedienung IRC-6

Der Freedom™ Strip Hex-4 IRC ist vollständig kompatibel mit der Infrarot-Fernbedienung IRC-6 von Chauvet. Weitere Informationen zur IRC-6 oder herunterladbare Anweisungen finden Sie auf www.chauvetlighting.com.

Montage

Lesen Sie vor der Montage dieses Geräts in jedem Fall die Sicherheitshinweise. Dieses Produkt hat drei Befestigungsoptionen. Verwenden Sie pro Gerät mindestens zwei Befestigungspunkte sowie ein Sicherheitskabel. Stellen Sie sicher, dass die Befestigungsklemmen (wie die **CLP-15N** von Chauvet) dafür ausgelegt sind, das Produktgewicht tragen zu können. Informationen zu unserer Chauvet-Produktlinie für Befestigungsklemmen finden Sie unter www.chauvetlighting.com/cables-clamps-main.html.

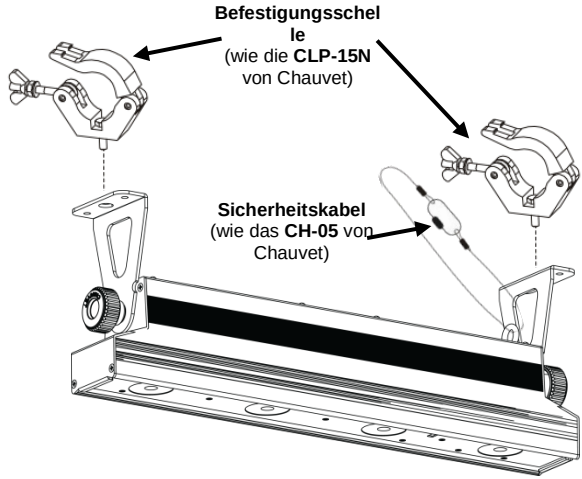

Montageansicht

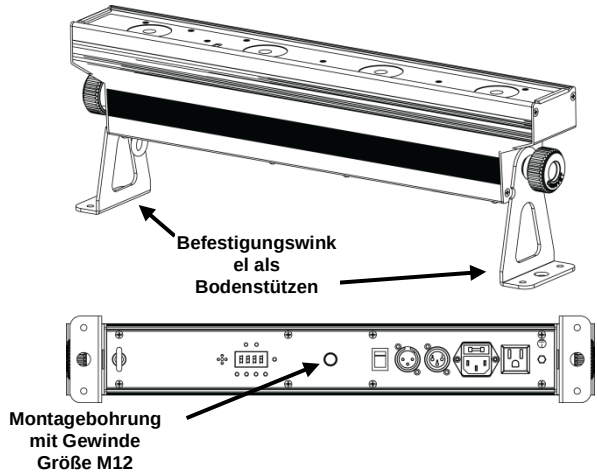

Beschreibung des Bedienfeldes lesen

Taste	Funktion
<MENU>	Schaltet durch die Funktionen des Hauptmenüs oder verlässt dieses über ein Untermenü
<UP>	Damit navigieren Sie sich durch die Menüpunkte nach oben oder erhöhen den numerischen Wert der entsprechenden Funktionen
<DOWN>	Damit navigieren Sie sich durch die Menüpunkte nach unten oder verringern den numerischen Wert der entsprechenden Funktionen
<ENTER>	Ruft ein Menü auf oder stellt den aktuell angezeigten Wert ein
<Auto>	Synchronisiert automatisch D-Fi™ oder zeigt Informationen über den Status von D-Fi™ an

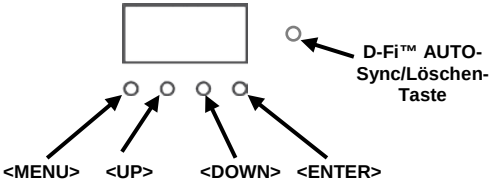

Menüstruktur

Hauptfunktion	Programmierebenen		Beschreibung
DMX-Eigenschaften und -Startadresse	**6-CH**	**d 1–d512**	Wählt DMX-Eigenschaften und -Startadresse aus
	8-CH		
	12CH		
	18CH		
Statische Farben	**C--**	**C 1–C 63**	Wählt 1 von 63 statischen Farben aus
Auto-Programme	**P--**	**P 1–P 9**	Wählt 1 von 9 automatischen Programmen aus
Programmgeschwindigkeit	**S--**	**S 1–S100**	Stellt Geschwindigkeit des Auto-Programms ein (langsam bis schnell)
Musiksteuerung	**Snd**		Wählt den Musiksteuerungs-Modus aus
Musikempfindlichkeit	**SenS**	**u 0–u100**	Stellt die Musikempfindlichkeit auf einen Wert zwischen 1 und 100 ein
Benutzerdefinierte Farbmischung	**U--**	**r 0–r255**	rot (0–100 %)
		g 0–b255	grün (0–100 %)
		b 0–g255	blau (0–100 %)
		A 0–A255	bernsteinfarben (0–100 %)
		W 0–W255	weiß (0–100 %)
		P 0–P255	UV (0–100 %)
Dimmer	**dIM**	**OFF**	Stellt das Dimmungsprofil ein: **dIM1** (schnell) bis **dIM3** (langsam) oder **OFF**
		dIM1	
		dIM2	
		dIM3	
Infrarot	**SET**	**ON**	Schaltet Infrarot ein oder aus
		OFF	

Hauptfunktion	Programmierebenen			Beschreibung
2.4 Ghz D-Fi™	S-tr	drAS	drAU	Wählt automatisch die Empfangsfrequenz aus
		drCH	dr 1–dr16	Wählt manuell die Empfangsfrequenz aus
		dtAS	dtAU	Wählt automatisch die Sendefrequenz aus
		dtCH	dt 1–dt16	Wählt manuell die Sendefrequenz aus
Limiter	Limi	On		Schaltet Begrenzer ein, für eine längere Lebensdauer des Akkus
		Off		Schaltet Begrenzer aus, ermöglicht keine längere Lebensdauer des Akkus

DMX-Verbindung

Der Freedom™ Strip Hex-4 kann mit einem DMX-Controller angesteuert werden. Informationen zur Konfigurierung des Freedom™ Strip Hex-4 für einen DMX-Betrieb finden Sie in der Bedienungsanleitung, die Sie auf der Website von Chauvet unter www.chauvetlighting.com/product-manuals-literature/ herunterladen können. Informationen über DMX finden Sie im Dokument "DMX - Eine Einführung" von Chauvet, das Sie auf der Website von Chauvet unter www.chauvetlighting.com/download/ herunterladen können.

Startadresse

Um einen vollständigen Zugang zu allen Kanälen in jedem der 3 DMX-Modi zu gewährleisten, ist die höchste empfohlene DMX-Startadresse für dieses Produkt **495**.

Master/Slave-Schaltung

Der Freedom™ Strip Hex-4 arbeitet im Master/Slave-Modus. Informationen zur Konfigurierung dieses Produkts für einen Master/Slave-Modus finden Sie in der Bedienungsanleitung, die Sie auf der Website von Chauvet herunterladen können: http://www.chauvetlighting.com/product-manuals-literature/.

Drahtlose Konfiguration

Der Freedom™ Strip Hex-4 kann im drahtlosen D-Fi™-Modus betrieben werden. Informationen zur Konfigurierung dieses Produkts für das Senden und Empfangen im drahtlosen D-Fi™-Modus finden Sie in der Bedienungsanleitung des Freedom™ Strip Hex-4, die Sie unter www.chauvetlighting.com/product-manuals-literature/ herunterladen können.

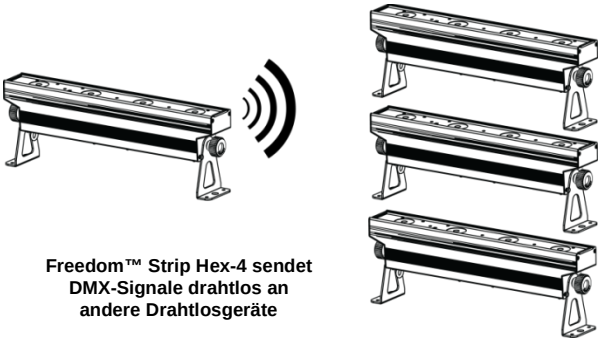

Freedom™ Strip Hex-4 sendet DMX-Signale drahtlos an andere Drahtlosgeräte

- **Sie können eine unbeschränkte Anzahl Empfänger mit einem Sender drahtlos synchronisieren.**
- **Um starke Signale zu gewährleisten, sollte das Gerät mindestens 1,50 m über dem Boden installiert und zwischen den Geräten eine „freie Sicht“ sichergestellt werden.**

Für beste Ergebnisse fügen Sie einzelne Empfänger im manuellen Modus hinzu, damit Sie auch wirklich den gleichen Kanal für die zusätzlichen Geräte auswählen können.

DMX-Zuweisungen

18CH

Kanal	Funktion	Wert	Prozent/Einstellung
1	**Dimmer**	000 ó 255	0–100%
2	**Rot 1**	000 ó 255	0–100%
3	**Grün 1**	000 ó 255	0–100%
4	**Blau 1**	000 ó 255	0–100%
5	**Bernsteinfarben 1**	000 ó 255	0–100%
6	**Weiß 1**	000 ó 255	0–100%
7	**UV 1**	000 ó 255	0–100%
8	**Rot 2**	000 ó 255	0–100%
9	**Grün 2**	000 ó 255	0–100%
10	**Blau 2**	000 ó 255	0–100%
11	**Bernsteinfarben 2**	000 ó 255	0–100%
12	**Weiß 2**	000 ó 255	0–100%
13	**UV 2**	000 ó 255	0–100%
14	**Stroboskopeffekt**	000 ó 010	Keine Funktion
		011 ó 255	Blitzfrequenz (von langsam nach schnell)
15	**manuell ausgewählte Farbe**	000 ó 010	Keine Funktion
		011 ó 030	R: 100% G: 0-100% B: 0
		031 ó 050	R: 100%–0 G: 100% B: 0
		051 ó 070	R: 0 G: 100% B: 0–100%
		071 ó 090	R: 0 G: 100%–0 B: 100%
		091 ó 110	R: 0–100% G: 0 B: 100%
		111 ó 130	R: 100% G: 0 B: 100%–0
		131 ó 150	R: 100% G: 0–100% B: 0–100%
		151 ó 170	R: 100%–0 G: 100%–0 B: 100%
		171 ó 200	R: 100% G: 100% B: 100% A: 100%
		201 ó 205	Farbtemperatur 1
		206 ó 210	Farbtemperatur 2
		211 ó 215	Farbtemperatur 3
		216 ó 220	Farbtemperatur 4
		221 ó 225	Farbtemperatur 5
		226 ó 230	Farbtemperatur 6
		231 ó 235	Farbtemperatur 7
		236 ó 240	Farbtemperatur 8
		241 ó 245	Farbtemperatur 9
		246 ó 250	Farbtemperatur 10
		251 ó 255	Farbtemperatur 11

18CH

Kanal	Funktion	Wert	Prozent/Einstellung
16	**Auto- oder Musiksteuerungs-Programme**	000 ó 010	Keine Funktion
		011 ó 025	Auto-Programm 2
		026 ó 050	Auto-Programm 3
		051 ó 075	Auto-Programm 4
		076 ó 100	Auto-Programm 5
		101 ó 125	Auto-Programm 6
		126 ó 150	Auto-Programm 7
		151 ó 175	Auto-Programm 8
		176 ó 200	Auto-Programm 9
		201 ó 240	Auto-Programm 1
		241 ó 255	Auto-/Musiksteuerungs-Show
17	**Geschwindigkeit des Auto-Programms**	000 ó 255	Programmgeschwindigkeit (von langsam nach schnell)
	Musik-empfindlichkeit	000 ó 010	Aus
		011 ó 255	Steuert den Musikempfindlichkeitspegel (0-100)
18	**Dimmer-Modus**	000 ó 051	Dimmer-Geschwindigkeit vom Anzeigemenü voreinstellen
		052 ó 101	Dimmer-Geschwindigkeits-Modus aus
		102 ó 152	Dimmer-Geschwindigkeits-Modus 1 (hohe Geschwindigkeit)
		153 ó 203	Dimmer-Geschwindigkeits-Modus 2 (mittlere Geschwindigkeit)
		204 ó 255	Dimmer-Geschwindigkeits-Modus 3 (langsame Geschwindigkeit)

12CH

Kanal	Funktion	Wert	Prozent/Einstellung
1	**Rot 1**	000 ó 255	0–100%
2	**Grün 1**	000 ó 255	0–100%
3	**Blau 1**	000 ó 255	0–100%
4	**Bernsteinfarben 1**	000 ó 255	0–100%
5	**Weiß 1**	000 ó 255	0–100%
6	**UV 1**	000 ó 255	0–100%
7	**Rot 2**	000 ó 255	0–100%
8	**Grün 2**	000 ó 255	0–100%
9	**Blau 2**	000 ó 255	0–100%
10	**Bernsteinfarben 2**	000 ó 255	0–100%
11	**Weiß 2**	000 ó 255	0–100%
12	**UV 2**	000 ó 255	0–100%

8CH

Kanal	Funktion	Wert	Prozent/Einstellung
1	**Dimmer**	000 ó 255	0–100%
2	**rot**	000 ó 255	0–100%
3	**grün**	000 ó 255	0–100%
4	**blau**	000 ó 255	0–100%
5	**Bernsteinfarben**	000 ó 255	0–100%
6	**Weiß**	000 ó 255	0–100%
7	**UV**	000 ó 255	0–100%
8	**Stroboskopeffekt**	000 ó 010	Keine Funktion
		011 ó 255	Blitzfrequenz (von langsam nach schnell)

6CH

Kanal	Funktion	Wert	Prozent/Einstellung
1	**rot**	000 ó 255	0–100%
2	**grün**	000 ó 255	0–100%
3	**blau**	000 ó 255	0–100%
4	**Bernsteinfarben**	000 ó 255	0–100%
5	**Weiß**	000 ó 255	0–100%
6	**UV**	000 ó 255	0–100%

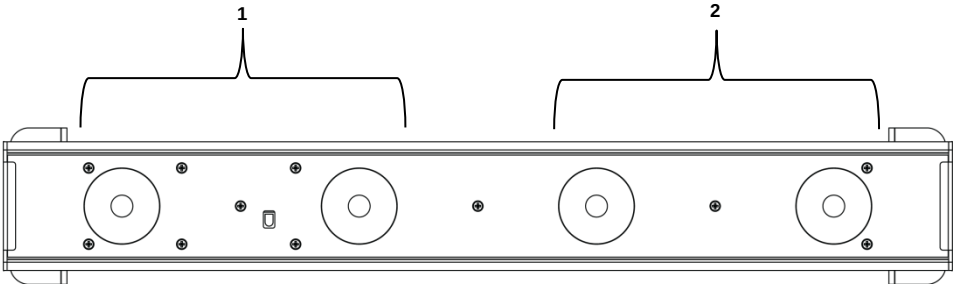

Sobre este Guia

O Guia de Referência Rápida (GRR) do Freedom™ Strip Hex-4 contém informações básicas sobre o produto tais como instalação, opções de menu e valores DMX. Para obter mais informações, transfira o Manual do Utilizador do site Web da Chauvet www.chauvetlighting.com/product-manuals-literature/.

Exclusão de Responsabilida

As informações e especificações contidas neste GRR estão sujeitas a alteração sem aviso prévio.

Instruções de Segurança

Estas Instruções de Segurança incluem informações importantes sobre a instalação, utilização e manutenção.

- Ligue sempre o produto a um circuito ligado à terra.
- Certifique-se de que o cabo de alimentação não está desgastado nem danificado.
- Desligue sempre o produto da fonte de alimentação antes da limpeza do produto ou substituição do fusível.
- Nunca desligue o produto da fonte de alimentação ao puxar ou esticar o cabo de alimentação.
- Se montar o produto em suspensão, certifique-se de que existe suporte adequado para o peso do produto e fixe sempre o produto utilizando um cabo de segurança.
- Certifique-se de que não existem materiais inflamáveis junto do produto durante o seu funcionamento.
- Evite a exposição ocular directa à fonte de luz quando o produto está ligado.
- Não toque no corpo do produto durante o funcionamento do produto porque o corpo pode estar muito quente.

- O produto não se destina à instalação permanente.
- O produto destina-se apenas a ser utilizado no interior! Está classificado a IP20.
- Não exponha o produto à chuva nem humidade.
- Ligue sempre o produto a uma fonte de alimentação que se encontre no intervalo indicado no autocolante ou painel posterior do produto.
- Nunca ligue o produto a um regulador da intensidade da luz nem a um reóstato.
- Certifique-se de que substitui o fusível por um do mesmo tipo e classificação.
- Instale sempre o produto num local com ventilação adequada.
- Deixe sempre pelo menos 50 cm (20 pol.) entre o produto e as superfícies adjacentes.
- Certifique-se de que não estão obstruídas quaisquer ranhuras de ventilação do corpo do produto.
- Não utilize este produto a uma temperatura ambiente máxima maior do que 40 °C (104 °F).
- Nunca transporte o produto segurando no cabo de alimentação ou em qualquer peça móvel.
- Transporte este produto APENAS com ão suportes em L.
- Se houver um problema de funcionamento grave, pare a utilização do produto imediatamente.
- Nunca abra ou repare o produto. As reparações efectuadas por pessoas sem conhecimentos podem provocar avarias ou um funcionamento incorrecto.
- Para eliminar desgaste desnecessário e aumentar a respectiva vida útil, durante os períodos de não utilização deve desligar o produto da alimentação através de um disjuntor ou desconectando-o.

Contacto

- Fora dos E.U.A., Reino Unido, Irlanda ou México, entre em contacto com o seu distribuidor registado para solicitar assistência ou devolver um produto.
- Fora dos E.U.A., Reino Unido, Irlanda ou México, utilize as informações em Contact Us (contacte-nos) no final deste GRR.

Conteúdo

- Freedom™ Strip Hex-4
- Cabo de alimentação
- 2 suportes em L para montagem
- IRC-6
- Cartão de garantia
- Guia de referência rápida

Para Começar

Desembale cuidadosamente o produto e verifique se todas as partes estão no interior da embalagem e se estão em bom estado.

Se a caixa ou qualquer parte do conteúdo parecer estar danificada devido ao transporte ou apresentar sinais de desalinhamento, guarde todos os elementos de acondicionamento e apresente uma reclamação junto da transportadora. Não notifique a Chauvet. A não comunicação imediata dos danos ou a não inspecção de todo o acondicionamento pode invalidar a reclamação.

Relativamente a outros problemas, tais como componentes ou peças em falta, danos não relacionados com o transporte ou danos ocultos, apresente uma reclamação junto da Chauvet no espaço de 7 dias após a entrega. Para obter informações sobre como contactar a Chauvet, consulte a secção Contact Us (contacte-nos) deste GRR.

Descrição

O Freedom™ Strip Hex-4 é um equipamento é uma fonte de luz LED de seis cores alimentada a bateria sem fios. Pode ser utilizado como uma luz superior no piso ou suspensa acima. Os LEDs RGBAW+UV permitem uma mistura infinita de cores com um reforço de luz ultra-violeta. O receptor e o transmissor D-Fi™ sem fios integrado permitem um controlo principal/secundário sem fios de Freedom™ Strip Hex-4s ilimitados. O Freedom™ Strip Hex-4 também pode ser controlado com um controlador compatível com D-Fi™, tal como o Chauvet Obey™ 40 D-Fi, ou a partir de uma determinada distância utilizando o controlo remoto IRC-6 da Chauvet. O controlo de zona permite a produção de efeitos apelativos ou de procura activados por som. Adequado para a bolsa de equipamento VIP CHS-60 da Chauvet.

Descrição geral

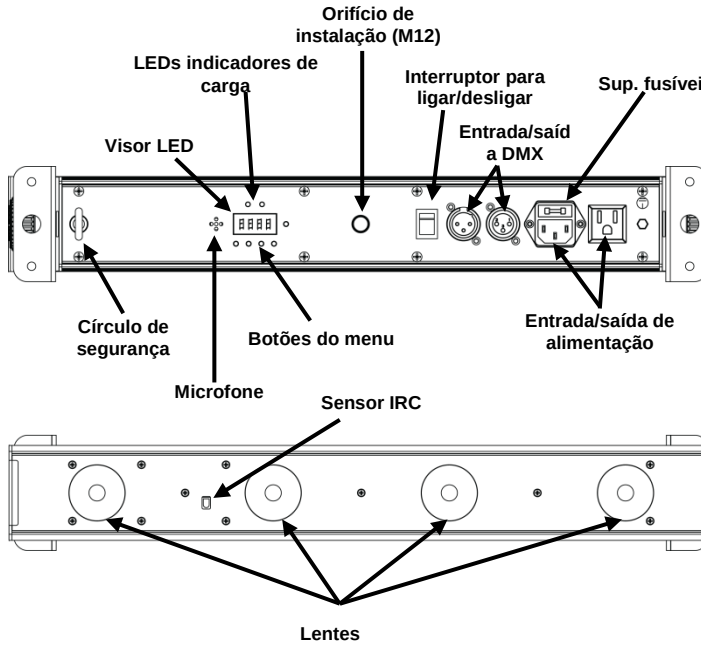

Alimentação CA

Freedom™ Strip Hex-4 possui uma fonte de alimentação de intervalo automático que funciona num intervalo de tensão de 100–240 VCA, 50/60 Hz.

Interligação de alimentação

A interligação de alimentação acontece quando os produtos estão interligados através da sua entrada de alimentação e portas de saída de alimentação, para que esses produtos possam ser alimentados a partir de uma saída.

Para conhecer o número máximo de Freedom™ Strip Hex-4 que podem estar ligados à alimentação a 120 V ou a 240 V, consulte o Manual do Utilizador ou a etiqueta do produto.

O Manual do Utilizador está disponível no site Web da Chauvet http://www.chauvetlighting.com/product-manuals-literature/

Substituição do Fusível

1. Desligue o produto da alimentação.
2. Encaixe a ponta de uma chave de fendas de cabeça chata na ranhura do suporte de fusíveis.
3. Retire a tampa de segurança do corpo.
4. Retire o fusível queimado do grampo na parte frontal da tampa de segurança e substitua por um fusível com o mesmo tipo e classificação.
5. Volte a colocar o suporte de fusíveis e volte a ligar a alimentação.

Desligue o produto da alimentação antes de substituir o fusível.

Alimentação por Bateria

O Freedom™ Strip Hex-4 está equipado com uma bateria de lítio recarregável para um funcionamento sem cabos.

Carregar a bateria

A bateria carrega sempre que o produto está ligado a uma fonte de alimentação. Sempre que o produto estiver ligado e não estiver em funcionamento, certifique-se de que o interruptor Ligado/Desligado está na posição **Desligado**.

Para obter uma vida ideal da bateria, carregue a bateria do Freedom™ Strip Hex-4 durante 24 horas antes da utilização inicial.

Indicador de carga da bateria

Os indicadores de carregamento da bateria são dois LEDs (verde e vermelho) de pequenas dimensões acima do ecrã de exibição LED. Os indicadores de carga da bateria no ecrã de exibição mostram o nível de carga da bateria restante disponível. O desenho abaixo fornece uma chave para ler os indicadores de carga de bateria e os LEDs de carga.

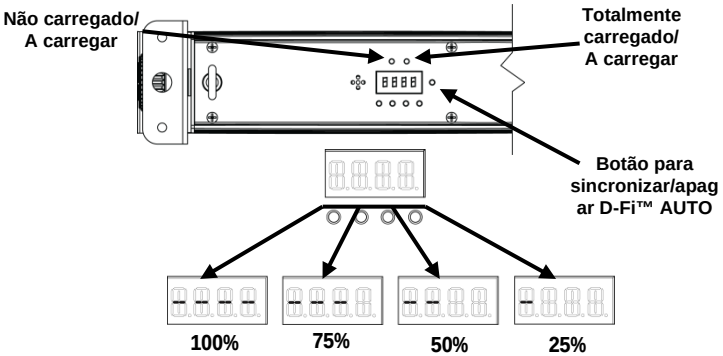

Duração da bateria

O Freedom™ Strip Hex-4 tem uma opção limitadora que diminui a saída de alimentação e aumenta a vida útil da bateria quando estão mais de quatro cores acesas. Esta opção é definida no painel de controlo. As durações da bateria listadas abaixo assumem que a opção limitadora está activada, que é a opção padrão para este produto.

Duração máxima (todas as cores acesas)	Duração máxima (uma cor ligada)	Tempo de recarga
Até 8 horas	Até 20 horas	6 horas

Controlo Remoto por Infravermelhos IRC-6

O Freedom™ Strip Hex-4 é compatível com o controlo remoto por infravermelhos IRC-6 da Chauvet. Para obter mais informações sobre o IRC-6 ou para transferir instruções, aceda a www.chauvetlighting.com.

Instalação

Antes de instalar este produto, leia as Instruções de segurança. Este produto possui três opções de montagem. Utilize, no mínimo, dois pontos de fixação e um aparelho de segurança por produto. Certifique-se de que as braçadeiras de fixação (tal como as braçadeiras **CLP-15N** da Chauvet) conseguem suportar o peso do produto. Para obter a nossa Chauvet linha de braçadeiras de montagem, aceda a www.chauvetlighting.com/cables-clamps-main.html.

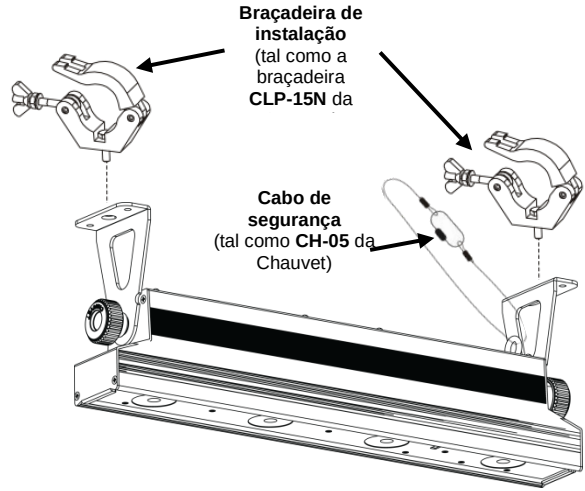

Diagrama de instalação

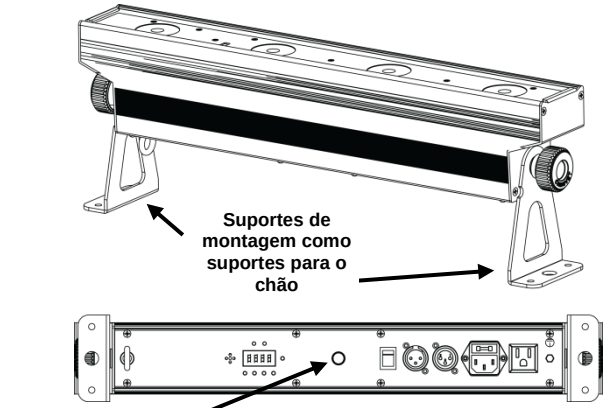

Descrição do Painel de Controlo

Botão	Função
<MENU>	Sai da função ou menu actual
<UP>	Desloca-se para cima na lista de menus ou aumenta o valor numérico numa função
<DOWN>	Desloca-se para baixo na lista de menus ou diminui o valor numérico numa função
<ENTER>	Activa o menu exibido actualmente ou define o valor seleccionado actualmente na função seleccionada
<Auto>	Sincronização automática D-Fi™ ou exibir informações acerca do estado D-Fi™

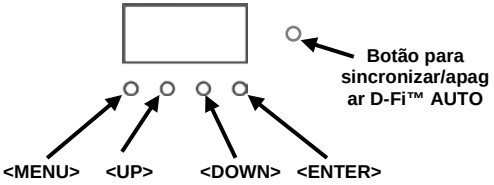

Mapa do menu

Função principal	Níveis de programação		Descrição
Personalização e endereçamento inicial DMX	**6-CH**	**d 1–d512**	Selecciona a personalização e endereço inicial DMX
	8-CH		
	12CH		
	18CH		
Cores estáticas	**C--**	**C 1–C 63**	Selecciona 1 de 63 cores estáticas
Programas automáticos	**P--**	**P 1–P 9**	Selecciona 1 de 9 programas automáticos
Velocidade do programa	**S--**	**S 1–S100**	Define a velocidade do programa automático (lento para rápido)
Activação de som	**Snd**		Selecciona o modo de activação de som
Sensibilidade do som	**SenS**	**u 0–u100**	Define a sensibilidade de som 0–100
Mistura personalizada de cores	**U--**	**r 0–r255**	Vermelho (0–100%)
		g 0–b255	Verde (0–100%)
		b 0–g255	Azul (0–100%)
		A 0–A255	Âmbar (0—100%)
		W 0–W255	Branco (0–100%)
		P 0–P255	UV (0–100%)
Regulador da intensidade da luz	**dIM**	**OFF**	Define o regulador da intensidade da luz: **dIM1** (rápido) a **dIM3** (lento), ou **DESLIGADO**
		dIM1	
		dIM2	
		dIM3	
Infravermelhos	**SET**	**ON**	Liga e desliga os infravermelhos
		OFF	

Função principal	Níveis de programação			Descrição
2.4 Ghz D-Fi™	S-tr	drAS	drAU	Selecção automática da frequência de recepção
		drCH	dr 1–dr16	Selecção manual da frequência de recepção
		dtAS	dtAU	Selecção automática da frequência de transmissão
		dtCH	dt 1–dt16	Selecção manual da frequência de transmissão
Limitador	Limi	On		Ligar o limitador, activando o aumento da vida útil da bateria
		Off		Desligar o limitador, desactivando aumento da vida útil da bateria

Interligação DMX

O Freedom™ Strip Hex-4 pode trabalhar com um controlador DMX quando se encontra ligado a ligações da série DMX. As instruções para a ligação e configuração deste produto para a operação DMX encontram-se no Manual de Utilizador. Se não estiver familiarizado com o DMX, transfira o DMX Primer a partir de www.chauvetlighting.com.

Endereço Inicial

Para garantir um acesso total a todos os canais na sua personalização DMX de o endereço DMX mais elevado recomendado é **510**.

Ligação Principal/ Secundária

O Freedom™ Strip Hex-4 funciona no modo principal/secundário. As informações sobre a configuração deste produto para funcionamento principal/secundário estão presentes no manual do utilizador, que está disponível a partir do site Web da Chauvet http://www.chauvetlighting.com/product-manuals-literature/.

Configuração sem fios

O Freedom™ Strip Hex-4 pode ser utilizado no modo D-Fi™ sem fios. Para obter mais informações sobre a configuração deste produto para transmitir ou receber no modo D-Fi™ sem fios, transfira as instruções de utilização do Manual do utilizador Freedom™ Strip Hex-4 a partir de www.chauvetlighting.com/product-manuals-literature/.

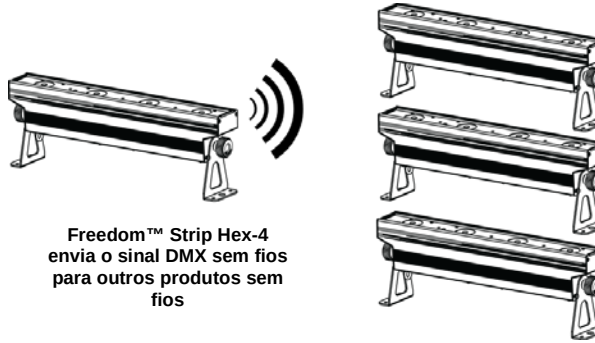

Freedom™ Strip Hex-4 envia o sinal DMX sem fios para outros produtos sem fios

Pode sincronizar sem fios uma quantidade ilimitada de receptores a um transmissor.

Para garantir sinais resistentes, as unidades devem estar elevadas cerca de 1,5 m (5 pés) ou superior do solo e permanecer numa linha de visão desobstruída entre os produtos.

Para obter os melhores resultados, adicione receptores individuais utilizando o modo manual para garantir que selecciona o mesmo canal para os produtos adicionais.

Atribuições DMX

18CH

Canal	Função	Valor	Percentagem/Definição
1	**Regulador da intensidade da luz**	000 ó 255	0–100%
2	**Vermelho 1**	000 ó 255	0–100%
3	**Verde 1**	000 ó 255	0–100%
4	**Azul 1**	000 ó 255	0–100%
5	**Âmbar 1**	000 ó 255	0–100%
6	**Branco 1**	000 ó 255	0–100%
7	**UV 1**	000 ó 255	0–100%
8	**Vermelho 2**	000 ó 255	0–100%
9	**Verde 2**	000 ó 255	0–100%
10	**Azul 2**	000 ó 255	0–100%
11	**Âmbar 2**	000 ó 255	0–100%
12	**Branco 2**	000 ó 255	0–100%
13	**UV 2**	000 ó 255	0–100%
14	**Sinal de validação**	000 ó 010	Sem função
		011 ó 255	Sinal de validação (lento para rápido)
15	**Cor manual**	000 ó 010	Sem função
		011 ó 030	R: 100% G: 0-100% B: 0
		031 ó 050	R: 100%–0 G: 100% B: 0
		051 ó 070	R: 0 G: 100% B: 0–100%
		071 ó 090	R: 0 G: 100%–0 B: 100%
		091 ó 110	R: 0–100% G: 0 B: 100%
		111 ó 130	R: 100% G: 0 B: 100%–0
		131 ó 150	R: 100% G: 0–100% B: 0–100%
		151 ó 170	R: 100%–0 G: 100%–0 B: 100%
		171 ó 200	R: 100% G: 100% B: 100% A: 100%
		201 ó 205	Temperatura de cor 1
		206 ó 210	Temperatura de cor 2
		211 ó 215	Temperatura de cor 3
		216 ó 220	Temperatura de cor 4
		221 ó 225	Temperatura de cor 5
		226 ó 230	Temperatura de cor 6
		231 ó 235	Temperatura de cor 7
		236 ó 240	Temperatura de cor 8
		241 ó 245	Temperatura de cor 9
		246 ó 250	Temperatura de cor 10
		251 ó 255	Temperatura de cor 11

18CH

Canal	Função	Valor	Percentagem/Definição
16	Programas automáticos e de som	000 ó 010	Sem função
		011 ó 025	Programa automático 2
		026 ó 050	Programa automático 3
		051 ó 075	Programa automático 4
		076 ó 100	Programa automático 5
		101 ó 125	Programa automático 6
		126 ó 150	Programa automático 7
		151 ó 175	Programa automático 8
		176 ó 200	Programa automático 9
		201 ó 240	Programa automático 1
		241 ó 255	Exibir som automático
17	Velocidade automática	000 ó 255	Velocidade do programa (lento para rápido)
	Sensibilidade do som	000 ó 010	Desligado
		011 ó 255	Controlo do nível de sensibilidade sonora (0-100)
18	Modo dim	000 ó 051	Velocidade do regulador de intensidade predefinida do visor do menu
		052 ó 101	Modo da velocidade do regulador de intensidade desligado
		102 ó 152	Modo da velocidade do regulador de intensidade 1 (velocidade rápida)
		153 ó 203	Modo da velocidade do regulador de intensidade 2 (velocidade média)
		204 ó 255	Modo da velocidade do regulador de intensidade 3 (velocidade lenta)

12CH

Canal	Função	Valor	Percentagem/Definição
1	Vermelho 1	000 ó 255	0–100%
2	Verde 1	000 ó 255	0–100%
3	Azul 1	000 ó 255	0–100%
4	Âmbar 1	000 ó 255	0–100%
5	Branco 1	000 ó 255	0–100%
6	UV 1	000 ó 255	0–100%
7	Vermelho 2	000 ó 255	0–100%
8	Verde 2	000 ó 255	0–100%
9	Azul 2	000 ó 255	0–100%
10	Âmbar 2	000 ó 255	0–100%
11	Branco 2	000 ó 255	0–100%
12	UV 2	000 ó 255	0–100%

8CH

Canal	Função	Valor	Percentagem/Definição
1	**Regulador da intensidade da luz**	000 ó 255	0–100%
2	**Vermelho**	000 ó 255	0–100%
3	**Verde**	000 ó 255	0–100%
4	**Azul**	000 ó 255	0–100%
5	**Âmbar**	000 ó 255	0–100%
6	**Branco**	000 ó 255	0–100%
7	**UV**	000 ó 255	0–100%
8	**Sinal de validação**	000 ó 010	Sem função
		011 ó 255	Sinal de validação (lento para rápido)

6CH

Canal	Função	Valor	Percentagem/Definição
1	**Vermelho**	000 ó 255	0–100%
2	**Verde**	000 ó 255	0–100%
3	**Azul**	000 ó 255	0–100%
4	**Âmbar**	000 ó 255	0–100%
5	**Branco**	000 ó 255	0–100%
6	**UV**	000 ó 255	0–100%

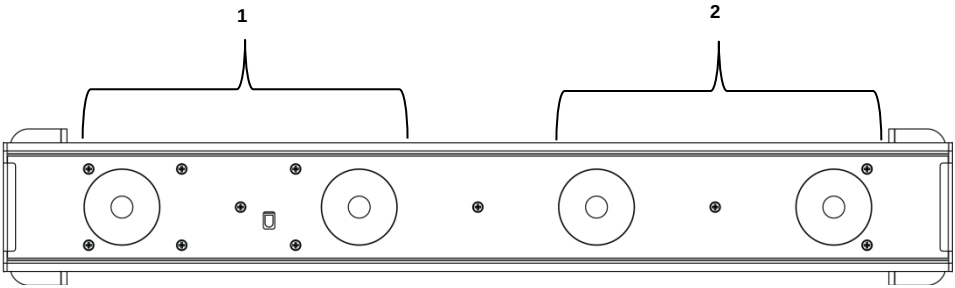

Informazioni sulla Guida

La Guida Rapida di Freedom™ Strip Hex-4 contiene informazioni di base sul prodotto quali montaggio, opzioni menù e valori DMX. Per maggiori informazioni, fare riferimento al Manuale Utente disponibile sul sito Web Chauvet www.chauvetlighting.com/product-manuals-literature/.

Esclusione di Responsabilità

Le informazioni e le specifiche contenute in questa guida possono essere modificate senza preavviso.

Note di Sicurezza

Le Note di Sicurezza includono informazioni importanti circa il montaggio, l'uso e la manutenzione.

- Collegare sempre ad un circuito dotato di messa a terra.
- Assicurarsi che il cavo di alimentazione non sia piegato o danneggiato.
- Prima di effettuare la pulizia o sostituire il fusibile, scollegare l'unità dell'alimentazione elettrica.
- Non scollegare mai l'unità dall'alimentazione elettrica tirando o strattonando il cavo.
- Quando si monta l'unità in alto, assicurarsi che il supporto sia in grado di sorreggerne il peso ed utilizzare sempre un cavo di sicurezza
- Assicurarsi che non vi sia materiale infiammabile vicino all'unità durante il funzionamento.
- Quando l'unità è in funzione, evitare l'esposizione diretta degli occhi alla sorgente luminosa.
- Non toccare il contenitore dell'unità durante il funzionamento perché potrebbe essere molto caldo.

- L'apparecchiatura non è progettata per installazione permanente.
- L'unità deve essere utilizzata soltanto in interni! Questo prodotto è classificato IP20.
- Non esporre l’unità alla pioggia o all'umidità .
- Collegare sempre il prodotto ad una presa di corrente con la tensione indicata sull'etichetta o sul pannello posteriore.
- Non collegare mai ad un dimmer o ad un reostato.
- Assicurarsi di sostituire il fusibile con un altro dello stesso tipo e classe.
- Montare l'unità in posizione ben ventilata.
- Montare sempre l'unità in posizione ben ventilata, ad almeno 50 cm. (20") da qualsiasi superficie.
- Assicurarsi che nessuna apertura di ventilazione dell'unità sia ostruita.
- Non utilizzare l'unità in ambienti con temperatura superiore a 40 °C (104 °F).
- Non trasportare mai l'unità tenendola dal cavo di alimentazione o qualsiasi parte mobile.
- Trasportare l'unità SOLTANTO dalle staffe per montaggio.
- In caso di gravi problemi di funzionamento sospendere immediatamente l'utilizzo.
- Non aprire o tentare di riparare l'unità. Interventi eseguiti da personale non specializzato possono causare danni o malfunzionamenti.
- Per evitare un consumo inutile ed aumentare la durata, durante i periodi di non utilizzo disconnettere completamente il prodotto dall'alimentazione con l'interruttore o scollegando il cavo.

Contatti

- Per richiedere assistenza o restituire il prodotto, al di fuori di Stati Uniti, Regno Unito, Irlanda o Messico contattare il distributore locale.
- In Stati Uniti, Regno Unito, Irlanda o Messico, fare riferimento alle informazioni riportate in Contact Us (contatti) in fondo alla presente Guida Rapida.

Che Cosa è Incluso

- Freedom™ Strip Hex-4
- Cavo di alimentazione
- 2 staffe a L per montaggio
- IRC-6
- Scheda di garanzia
- Guida Rapida

Per Iniziare

Disimballare con attenzione l'unità, accertarsi di aver ricevuto tutti i componenti e che questi siano integri.

Se l'imballo o i materiali al suo interno appaiono danneggiati o in cattive condizioni, notificarlo immediatamente al trasportatore, non a Chauvet. La mancata tempestiva segnalazione al trasportatore, o la mancata disponibilità di tutti i colli da ispezionare, possono invalidare la richiesta di indennizzo in garanzia.

Per altri problemi quali componenti o parti mancanti, danni non correlati al trasporto o danni occulti, presentare reclamo a Chauvet entro sette (7) giorni dal ricevimento della merce. Per informazioni su come contattare Chauvet, fare riferimento alla sezione Contact Us (contatti) di questa Guida Rapida.

Descrizione

Freedom™ Strip Hex-4è un'apparecchiatura wash a LED hex-color, wireless, alimentata a batteria. È possibile utilizzarla come luce indiretta montata a pavimento o sospesa in alto. I LED RGBAW+UV consentono un mixaggio infinito di colori che la luce ultravioletta contribuisce ad esaltare. Il ricetrasmettitore wireless integrato D-Fi™ consente di controllare in wireless Master/Slave un numero illimitato di Freedom™ Strip HEX-4. È anche possibile controllare Freedom™ Strip HEX-4 con un controller compatibile con D-FI™ quale lo Obey™ 40 D-Fi di Chauvet oppure, a distanza, utilizzando il telecomando IRC-6 sempre di Chauvet. Il controllo a zona consente sorprendenti effetti automatici o chase ad attivazione sonora. Adatto alla borsa CHS-60 VIP di Chauvet.

Vista d'insieme

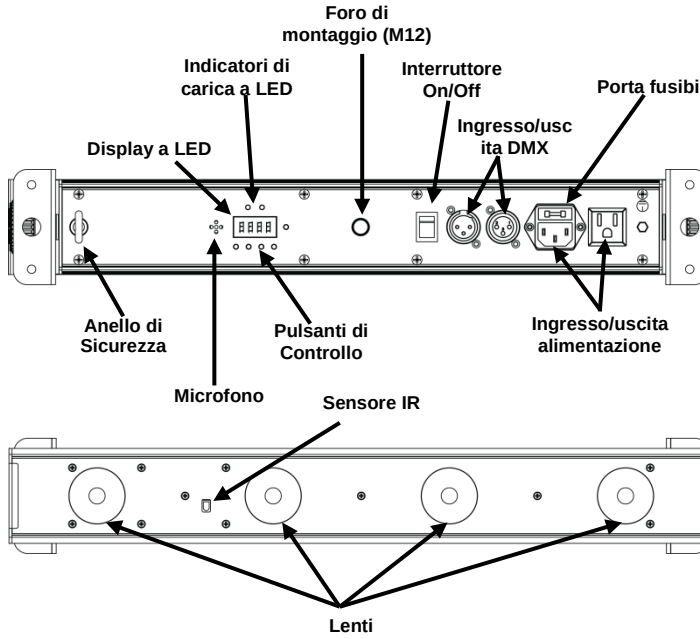

Alimentazione CA

Questa apparecchiatura è dotata di alimentatore a commutazione automatica con tensione in ingresso di 100-240 V CA - 50/60 Hz.

Collegamento

Il collegamento elettrico di più unità in cascata si ottiene collegando le prese di alimentazione in ingresso e in uscita delle varie unità che sono poi alimentate da un'unica presa di rete.

Per il numero massimo di Freedom™ Strip Hex-4 collegabili in cascata a 120 V oppure a 240 V, fare riferimento al Manuale Utente o alla targhetta collocata sul prodotto.

Il Manuale Utente è disponibile sul sito Web di Chauvet all'indirizzo: http://www.chauvetlighting.com/product-manuals-literature/

Sostituzione Fusibile

1. Scollegare l'unità dall'alimentazione elettrica.
2. Inserire la punta di un giravite a testa piatta nella fessura dell'alloggiamento del fusibile.
3. Rimuovere dall'alloggiamento il cappellotto di sicurezza.
4. Rimuovere il fusibile bruciato dalla clip sulla parte anteriore del cappellotto di sicurezza e sostituirlo con uno identico.
5. Reinserire il portafusibile e ricollegare l'alimentazione elettrica.

Prima di sostituire il fusibile, scollegare l'alimentazione elettrica dall'unità.

Alimentazione a batteria

Freedom™ Strip Hex-4 viene fornito con una batteria ricaricabile al litio per il funzionamento senza cavo.

Ricarica della batteria

La ricarica della batteria avviene ogniqualvolta l'unità è collegata ad una presa di alimentazione. Se l'unità è collegata alla presa di alimentazione e non è in funzione, assicurarsi che l'interruttore On/Off sia in posizione **Off**.

Per una durata ottimale, prima dell'utilizzo iniziale, caricare la batteria di Freedom™ Strip Hex-4 per 24 ore.

Indicatore di carica della batteria

L'indicatore di carica della batteria è costituito da due piccoli LED, uno Verde e uno Rosso, posti al di sopra del display a LED. L'indicatore di durata della batteria, sul display, mostra la durata residua della batteria. Lo schema seguente fornisce la chiave di lettura degli indicatori di durata residua e dei LED di carica.

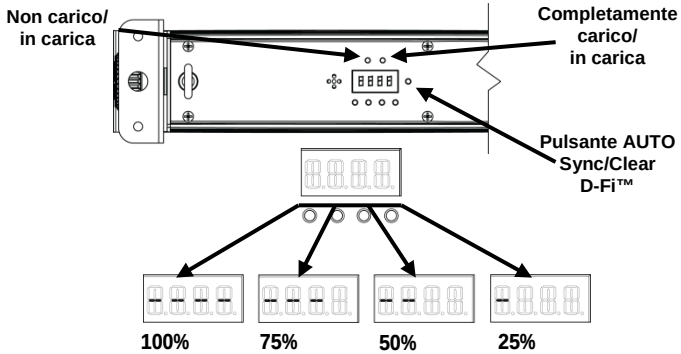

Tempo di funzionamento della batteria

Freedom™ Strip Hex-4 è dotato di un limitatore che diminuisce la potenza di uscita e prolunga la durata della batteria quando sono attivi più di 4 colori. É possibile impostare questa funzione nel pannello di controllo. I tempi di batteria riportati di seguito presuppongono che sia stata abilitata l'opzione limitatore, predefinita per questo prodotto.

Tempo massimo di funzionamento (tutti i colori accesi)	Tempo massimo di funzionamento (con un solo colore acceso):	Tempo di ricarica
Fino a 8 ore	Fino a 20 ore	6 ore

Telecomando a Infrarossi IRC-6

Freedom™ Strip Hex-4è compatibile con il telecomando a infrarossi IRC-6 di Chauvet. Per maggiori informazioni sul telecomando a infrarossi IRC-6, o per scaricarne le relative istruzioni, visitare il sito www.chauvetlighting.com.

Montaggio

Prima di montare l'unità, leggere le Note di Sicurezza. Questo prodotto può essere montato in tre modi diversi. Per ogni unità, utilizzare almeno due punti di montaggio e un cavo di sicurezza. Assicurarsi che i morsetti di montaggio (quali **CLP-15N** di Chauvet) siano in grado di sopportare il peso dell'unità.

Per la linea di morsetti di montaggio Chauvet, visitare il sito Web www.chauvetlighting.com/cables-clamps-main.html.

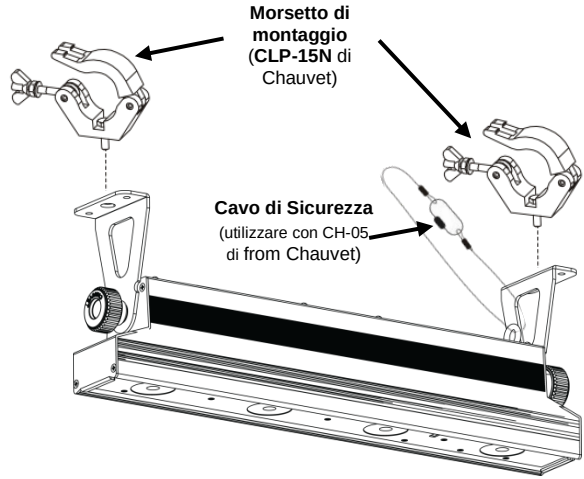

Schema di montaggio

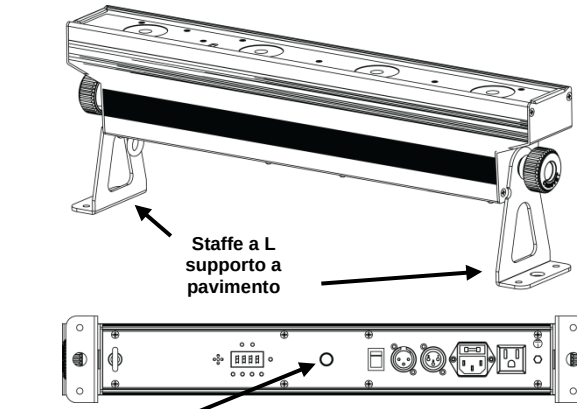

Descrizione del Pannello di Controllo

Pulsante	Funzione
<MENU>	Consente di uscire dal menù o dalla funzione corrente
<UP>	Consente di spostarsi verso l'alto nell'elenco menù o di aumentare il valore numerico all'interno di una funzione
<DOWN>	Consente di spostarsi verso il basso nell'elenco menù o di diminuire il valore numerico all'interno di una funzione
<ENTER>	Consente di attivare il menù visualizzato o impostare il valore selezionato nella funzione selezionata
<Auto>	Sincronizzazione automatica D-Fi™ o visualizzazione stato D-Fi™

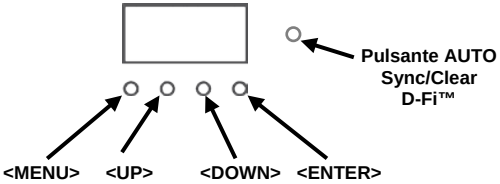

Mappa del Menù

Funzioni principali	Livelli di programmazione		Descrizione
Caratteristiche DMX e Indirizzamento iniziale	6-CH	d 1–d512	Seleziona la funzione e l'indirizzo iniziale DMX
	8-CH		
	12CH		
	18CH		
Colori statici	C--	C 1–C 63	Seleziona 1 dei 63 colori statici
Programmi automatici	P--	P 1–P 9	Seleziona 1 dei 9 programmi automatici
Velocità programma	S--	S 1–S100	Imposta la velocità del programma Auto (lento-veloce)
Attivazione sonora	Snd		Seleziona la modalità Attivazione sonora
Sensibilità sonora	SenS	u 0–u100	Imposta la sensibilità sonora tra 0 e 100
Mixaggio colore personalizzato	U--	r 0–r255	Rosso (0–100%)
		g 0–b255	Verde (0–100%)
		b 0–g255	Blu (0–100%)
		A 0–A255	Ambra (0–100%)
		W 0–W255	Bianco (0–100%)
		P 0–P255	UV (0–100%)
Dimmer	dIM	OFF	Imposta il profilo dimmer: **dIM1** (veloce) - **dIM3** (lento) oppure **OFF**
		dIM1	
		dIM2	
		dIM3	
Infrarosso	SET	ON	Attivazione/disattivazione infrarossi
		OFF	

Funzioni principali	Livelli di programmazione			Descrizione
2.4 Ghz D-Fi™	S-tr	drAS	drAU	Seleziona automaticamente la frequenza di ricezione
		drCH	dr 1–dr16	Seleziona manualmente la frequenza di ricezione
		dtAS	dtAU	Seleziona automaticamente la frequenza di trasmissione
		dtCH	dt 1–dt16	Seleziona manualmente la frequenza di trasmissione
Limitatore	Limi	On		Attiva il limitatore prolungando la durata della batteria
		Off		Disattiva il limitatore

Collegamento DMX

Freedom™ Strip Hex-4 funziona con un controller DMX. Per le informazioni sulla configurazione di Freedom™ Strip Hex-4 per funzionamento DMX, fare riferimento al Manuale Utente disponibile sul sito Web Chauvet www.chauvetlighting.com/product-manuals-literature/. Per informazioni sul DMX, fare riferimento a DMX Primer disponibile sul sito Web Chauvet www.chauvetlighting.com/download/.

Indirizzo Iniziale

Per assicurare il completo accesso a tutti i canali in ciascuna delle tre funzionalità DMX, l'indirizzo maggiormente raccomandato è **495**.

Collegamento Master/Slave

Freedom™ Strip Hex-4 funziona in modalità Master/Slave. È possibile trovare le informazioni sul funzionamento Master/Slave dell'unità nel relativo Manuale utente disponibile sul sito Web di Chauvet

http://www.chauvetlighting.com/product-manuals-literature/.

Configurazione wireless

Freedom™ Strip Hex-4 può essere azionato in modalità D-Fi™ wireless . Per maggiori informazioni relativamente a come configurare il prodotto per trasmettere o ricevere in modalità D-Fi™ wireless, scaricare le istruzioni del Manuale Utente Freedom™ Strip Hex-4 all'indirizzo www.chauvetlighting.com/product-manuals-literature/.

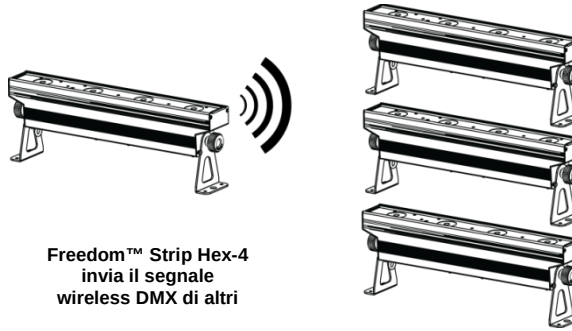

Freedom™ Strip Hex-4 invia il segnale wireless DMX di altri

È possibile sincronizzare in wireless un numero illimitato di ricevitori con un solo trasmettitore.

Per assicurare un segnale forte, è necessario che le unità si trovino ad almeno 1,50 metri (5 piedi) dal suolo ed abbiano libera visuale reciproca.

Per ottenere i migliori risultati, aggiungere i singoli ricevitori utilizzando la modalità Manuale per assicurarsi di poter selezionare lo stesso canale per i prodotti aggiuntivi.

Assegnazioni DMX

18CH

Canale	Funzione	Valore	Percentuale/Impostazione
1	**Dimmer**	000 ó 255	0–100%
2	**Rosso 1**	000 ó 255	0–100%
3	**Verde 1**	000 ó 255	0–100%
4	**Blu 1**	000 ó 255	0–100%
5	**Ambra 1**	000 ó 255	0–100%
6	**Bianco 1**	000 ó 255	0–100%
7	**UV 1**	000 ó 255	0–100%
8	**Rosso 2**	000 ó 255	0–100%
9	**Verde 2**	000 ó 255	0–100%
10	**Blu 2**	000 ó 255	0–100%
11	**Ambra 2**	000 ó 255	0–100%
12	**Bianco 2**	000 ó 255	0–100%
13	**UV 2**	000 ó 255	0–100%
14	**Stroboscopio**	000 ó 010	Nessuna funzione
		011 ó 255	Strobo (lento - veloce)
15	**Colore manuale**	000 ó 010	Nessuna funzione
		011 ó 030	R: 100% G: 0-100% B: 0
		031 ó 050	R: 100%–0 G: 100% B: 0
		051 ó 070	R: 0 G: 100% B: 0–100%
		071 ó 090	R: 0 G: 100%–0 B: 100%
		091 ó 110	R: 0–100% G: 0 B: 100%
		111 ó 130	R: 100% G: 0 B: 100%–0
		131 ó 150	R: 100% G: 0–100% B: 0–100%
		151 ó 170	R: 100%–0 G: 100%–0 B: 100%
		171 ó 200	R: 100% G: 100% B: 100% A: 100%
		201 ó 205	Temperatura colore 1
		206 ó 210	Temperatura colore 2
		211 ó 215	Temperatura colore 3
		216 ó 220	Temperatura colore 4
		221 ó 225	Temperatura colore 5
		226 ó 230	Temperatura colore 6
		231 ó 235	Temperatura colore 7
		236 ó 240	Temperatura colore 8
		241 ó 245	Temperatura colore 9
		246 ó 250	Temperatura colore 10
		251 ó 255	Temperatura colore 11

18CH

Canale	Funzione	Valore	Percentuale/Impostazione
16	Programmi automatici e ad attivazione sonora	000 ó 010	Nessuna funzione
		011 ó 025	Programma automatico 2
		026 ó 050	Programma automatico 3
		051 ó 075	Programma automatico 4
		076 ó 100	Programma automatico 5
		101 ó 125	Programma automatico 6
		126 ó 150	Programma automatico 7
		151 ó 175	Programma automatico 8
		176 ó 200	Programma automatico 9
		201 ó 240	Programma automatico 1
		241 ó 255	Show automatico e ad attivazione sonora
17	Velocità automatica	000 ó 255	Velocità programma (lento - veloce)
	Sensibilità sonora	000 ó 010	Spento
		011 ó 255	Controllo livello sensibilità sonora (0-100)
18	Modalità Dim	000 ó 051	Preimpostazione velocità dimmer da menù su display
		052 ó 101	Modalità dimmer disattivata
		102 ó 152	Modalità velocità dimmer 1 (velocissimo)
		153 ó 203	Modalità velocità dimmer 2 (media velocità)
		204 ó 255	Modalità velocità dimmer 3 (lento)

12CH

Canale	Funzione	Valore	Percentuale/Impostazione
1	Rosso 1	000 ó 255	0–100%
2	Verde 1	000 ó 255	0–100%
3	Blu 1	000 ó 255	0–100%
4	Ambra 1	000 ó 255	0–100%
5	Bianco 1	000 ó 255	0–100%
6	UV 1	000 ó 255	0–100%
7	Rosso 2	000 ó 255	0–100%
8	Verde 2	000 ó 255	0–100%
9	Blu 2	000 ó 255	0–100%
10	Ambra 2	000 ó 255	0–100%
11	Bianco 2	000 ó 255	0–100%
12	UV 2	000 ó 255	0–100%

8CH

Canale	Funzione	Valore	Percentuale/Impostazione
1	Dimmer	000 ó 255	0–100%
2	Rosso	000 ó 255	0–100%
3	Verde	000 ó 255	0–100%
4	Blu	000 ó 255	0–100%
5	Ambra	000 ó 255	0–100%
6	Bianco	000 ó 255	0–100%
7	UV	000 ó 255	0–100%
8	Stroboscopio	000 ó 010	No function
		011 ó 255	Strobe (slow to fast)

6CH

Canale	Funzione	Valore	Percentuale/Impostazione
1	Rosso	000 ó 255	0–100%
2	Verde	000 ó 255	0–100%
3	Blu	000 ó 255	0–100%
4	Ambra	000 ó 255	0–100%
5	Bianco	000 ó 255	0–100%
6	UV	000 ó 255	0–100%

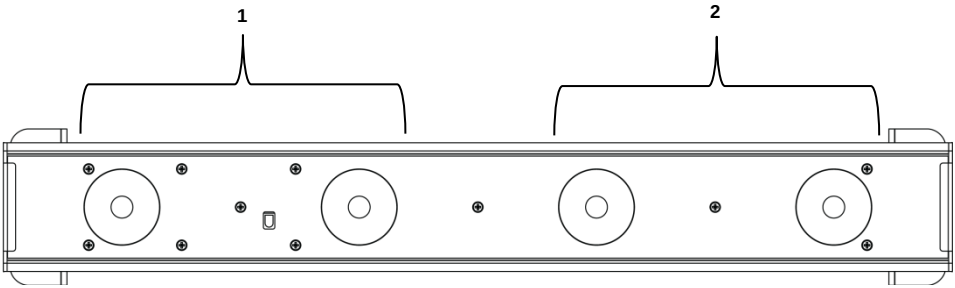

Informacje dotyczące instrukcji

Instrukcja obsługi produktu Freedom™ Strip Hex-4 (QRG) zawiera podstawowe informacje takie jak montaż, opcje menu oraz wartości DMX. Więcej szczegółowych informacji można uzyskać w pełnej instrukcji obsługi znajdującej się na stronie firmy Chauvet www.chauvetlighting.com/product-manuals-literature/.

Oświadczenie

Informacje i specyfikacje zawarte w niniejszym dokumencie (QRG) podlegają zmianie bez powiadomienia.

Informacje dotyczące bezpieczeństwa

Informacje dotyczące bezpieczeństwa zawierają ważne informacje związane z instalacją, użytkowaniem oraz konserwacją.

- Zawsze należy podłączać produkt do sieci z uziemieniem.
- Należy upewnić się, czy kabel zasilający nie jest zagięty lub uszkodzony.
- Zawsze należy odłączyć zasilanie przed przystąpieniem do czyszczenia lub wymiany bezpiecznika.
- Nigdy nie można wyłączać urządzenia poprzez wyciągnięcie przewodu z gniazdka.
- W przypadku montażu urządzenia u góry, należy zawsze upewnić się, że konstrukcja wytrzyma wagę urządzenia oraz zawsze należy zabezpieczyć produkt przy wykorzystaniu linki zabezpieczającej.
- Należy upewnić się, że w pobliżu pracującego urządzenia nie znajdują się żadne łatwopalne materiały.
- Należy unikać bezpośredniego kontaktu oczu ze źródłem światła w czasie pracy urządzenia.
- Nie należy dotykać obudowy urządzenia w czasie jego pracy, ponieważ może być bardzo gorąca.

- Produkt nie jest przeznaczony do instalowania na stałe.
- Produkt może być używany jedynie w pomieszczeniach! Stopień ochrony urządzenia wynosi IP20.
- Nie należy wystawiać urządzenia na deszcz oraz narażać na zawilgocenie.
- Produkt należy zawsze podłączyć do źródła zasilania, które mieści się w zakresie napięcia określonym na naklejce lub na tylnym panelu urządzenia.
- Nigdy nie należy podłączać urządzenia do ściemniacza lub potencjometru.
- Bezpiecznik należy wymienić na inny tego samego typu oraz tej samej wartości.
- Produkt zawsze należy instalować w pomieszczeniach wyposażonych w odpowiednią wentylację.
- Zawsze należy zachować przynajmniej 50-cio centymetrowy odstęp między produktem, a przyległymi do niego powierzchniami.
- Należy upewnić się, że żaden z otworów wentylacyjnych znajdujących się na urządzeniu nie jest zakryty.
- Nie należy korzystać z urządzenia, jeżeli temperatura otoczenia jest wyższa niż 40 °C.
- Nigdy nie należy przenosić urządzenia trzymając je za przewód lub inne ruchome części.
- Używaj tylko w zestawie uchwyty do przenoszenia ciężaru tego produktu.
- W przypadku wystąpienia istotnego problemu z działaniem urządzenia, należy natychmiast zaprzestać jego używania.
- Nigdy nie należy otwierać lub naprawiać urządzenia. Naprawy przeprowadzone przez nieprzeszkolone osoby mogą doprowadzić do uszkodzenia produktu lub jego nieprawidłowego działania.
- W celu wyeliminowania niepotrzebnego zużycia oraz wydłużenia trwałości urządzenia, należy odłączyć je całkowicie od źródła zasilania poprzez przełączenie bezpiecznika lub wyciągnięcie wtyczki z gniazda zasilania w czasie, gdy urządzenie nie jest używane.

Kontakt

- Poza Stanami Zjednoczonymi, Wielką Brytanią oraz Meksykiem w celu uzyskania pomocy lub zwrotu produktu należy skontaktować się z dystrybutorem na terenie danego kraju.
- Poza Stanami Zjednoczonymi, Wielką Brytanią oraz Meksykiem proszę zapoznać się z informacjami znajdującymi się w sekcji Contact Us (kontakt z nami) na końcu niniejszej instrukcji.

Co Wchodzi w Skład Zestawu

- Freedom™ Strip Hex-4
- Przewód zasilający
- 2 wsporniki o przekroju L przeznaczone do montażu
- Pilot IRC-6
- Karta gwarancyjna
- Instrukcja obsługi

Przed montażem

Ostrożnie rozpakować produkt i sprawdzić, czy wszystkie części znajdują się w opakowaniu, oraz że są w dobrym stanie.

Jeżeli opakowanie lub jego zawartość nosi ślady uszkodzeń wynikających z transportu, to proszę zachować opakowanie oraz natychmiast złożyć reklamację u przewoźnika. Nie należy powiadamiać o tym fakcie firmy Chauvet. Brak natychmiastowego zgłoszenia uszkodzeń przewoźnikowi lub brak opakowania może skutkować unieważnieniem reklamacji.

W pozostałych kwestiach, takich jak brakujące części lub komponenty, uszkodzenia niezwiązane z transportem lub uszkodzenia ukryte, należy złożyć reklamację w firmie Chauvet w ciągu 7 dni od dostawy. W celu uzyskania informacji kontaktowych do firmy Chauvet, proszę przejść do sekcji Contact Us (kontakt z nami) w niniejszej instrukcji.

Opis Freedom™ Strip Hex-4 jest bezprzewodową oraz zasilaną akumulatorowo lampą typu *wash*, która została wykonana w technologii sześciokolorowych diod LED. Produkt może być wykorzystany jako źródło oświetlenia ustawione na podłożu oraz zamontowane w pozycji wiszącej. Diody RGBAW+UV zapewniają nieograniczone możliwości mieszania barw z możliwością dodania światła UV. Wbudowany nadajnik oraz odbiornik D-Fi™ pozwala na sterowanie nieograniczoną ilością urządzeń Freedom™ Strip Hex-4 w trybie *master/slave*. Urządzeniem Freedom™ Strip Hex-4 można również sterować przy pomocy kompatybilnego kontrolera D-Fi™ na przykład CHAUVET® Obey™ 40 D-Fi lub pilota IRC-6 firmy Chauvet. Sterowanie poszczególnymi strefami pozwala na tworzenie oryginalnych wzorów *chase* w trybie automatycznym oraz w trybie reakcji na dźwięk. Idealnie pasuje do torby CHS-60 VIP firmy Chauvet.

Opis produktu

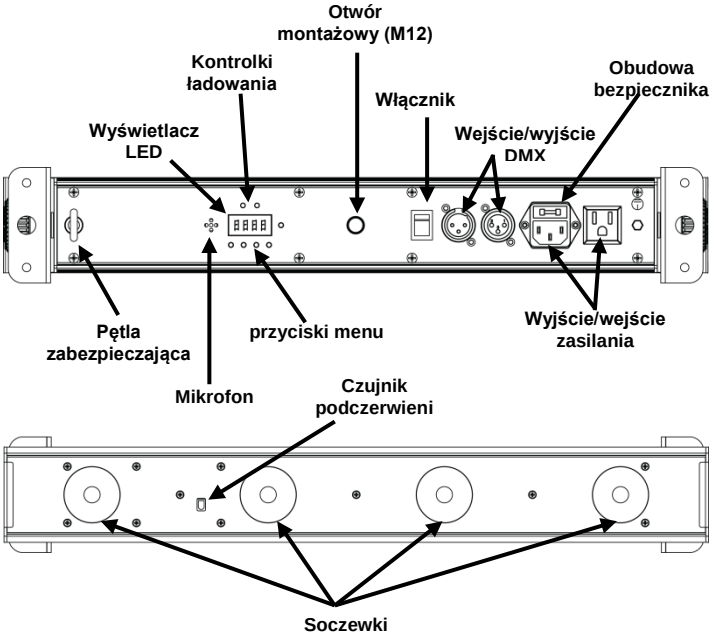

Moc AC Urządzenie Freedom™ Strip Hex-4 posiada zasilacz z automatyczną zmianą zakresu zasilania od 100 do 240 AC, 50/60 Hz.

Podłączenie produktów: Dzięki możliwości połączenia urządzeń w systemie *power-linking*, czyli przez gniazda *power in* oraz *power out*, można zasilać wiele jednostek z jednego źródła.

W celu sprawdzenia dokładnej ilości urządzeń Freedom™ Strip Hex-4 jakie mogą zostać połączone przy napięciu zasilającym 120 V lub 240 V, proszę zapoznać się z instrukcją obsługi lub etykietą znajdującą się na urządzeniu.

Instrukcja obsługi dostępna jest na stronie internetowej firmy Chauvet http://www.chauvetlighting.com/product-manuals-literature/

Wymiana Bezpiecznika

1. Odłączyć produkt od zasilania.
2. Włożyć końcówkę śrubokręta z płaską końcówką do otworu zacisku bezpiecznika.
3. Wyjąć pokrywę bezpieczeństwa z obudowy.
4. Usunąć spalony bezpiecznik z zacisku z przodu pokrywy bezpieczeństwa i wymienić na nowy o dokładnie tym samym rodzaju i wartości.
5. Włożyć uchwyt bezpiecznika i ponownie włączyć zasilanie.

Przed przystąpieniem do wymiany bezpiecznika należy odłączyć urządzenie od zasilania.

Moc akumulatora

Freedom™ Strip Hex-4 wyposażony jest w litowy akumulator, który zapewnia pracę urządzenia bez użycia przewodów.

Ładowanie akumulatora

ładowanie akumulatora następuje zawsze, gdy produkt podłączony jest do źródła zasilania. Jeżeli urządzenie jest podłączone do źródła zasilania i nie jest uruchomione, to należy upewnić się, że przełącznik On/Off znajduje się w pozycji **Off**.

W celu uzyskania optymalnego okresy używania akumulatora, należy przystąpić do ładowania urządzenia Freedom™ Strip Hex-4 na 24 godziny przed jego użyciem.

Wskaźnik zużycia akumulatora

Dwie niewielkie zielone diody znajdujące się powyżej wyświetlacza LED to kontrolki ładowania akumulatora. Kontrolki poziomu naładowania akumulatora znajdujące się na ekranie wyświetlacza informują, ile pozostało czasu do jego rozładowania. Poniższy rysunek pokazuje, jak należy odczytywać wskaźnik LED zużycia akumulatora.

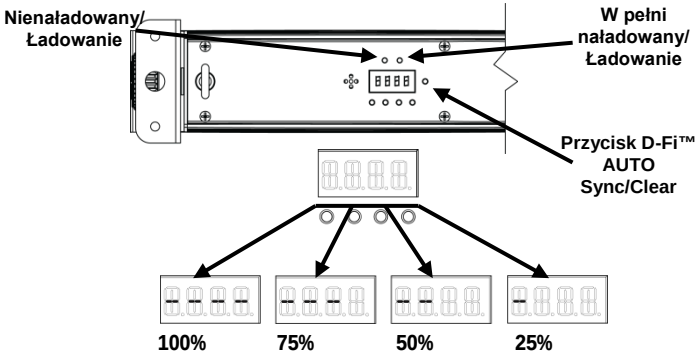

Maksymalny czas działania

Freedom™ Strip Hex-4 wyposażony jest w ogranicznik, który zmniejsza pobieraną moc, jednocześnie zwiększając żywotność akumulatora przy włączonych czterech kolorach. Opcję tę można ustawić na panelu sterowania Podane niżej czasy działania akumulatora dotyczą pracy urządzenia z włączonym ogranicznikiem. Funkcja ta jest włączona domyślnie.

Maksymalny czas działania (wszystkie kolory włączone)	Maksymalny czas działania (włączony pojedynczy kolor)	Czas ładowania
Do 8 godzin	Do 20 godzin	6 godzin

Zdalne Sterowanie na Podczerwień IRC-6

Freedom™ Strip Hex-4 to urządzenie w kompatybilne z systemem zdalnego sterowania na podczerwień IRC-6 firmy Chauvet. Instrukcja obsługi oraz dalsze informacje na temat IRC-6 znajdują się na stronie www.chauvetlighting.com.

Montaż

Przed zamontowaniem produktu należy zapoznać się ze Wskazówkami bezpieczeństwa. Urządzeni może zostać zamontowane na trzy różne sposoby. Przy montażu każdego urządzenia należy użyć dwóch punktów montażowych. Należy upewnić się, że zacisk montażowy (np. **CLP-15N** oferowany przez firmę Chauvet) wytrzyma ciężar produktu. W celu zapoznania się z ofertą zacisków produkowanych przez firmę Chauvet proszę przejść na stronę www.chauvetlighting.com/cables-clamps-main.html.

Rysunek montażowy

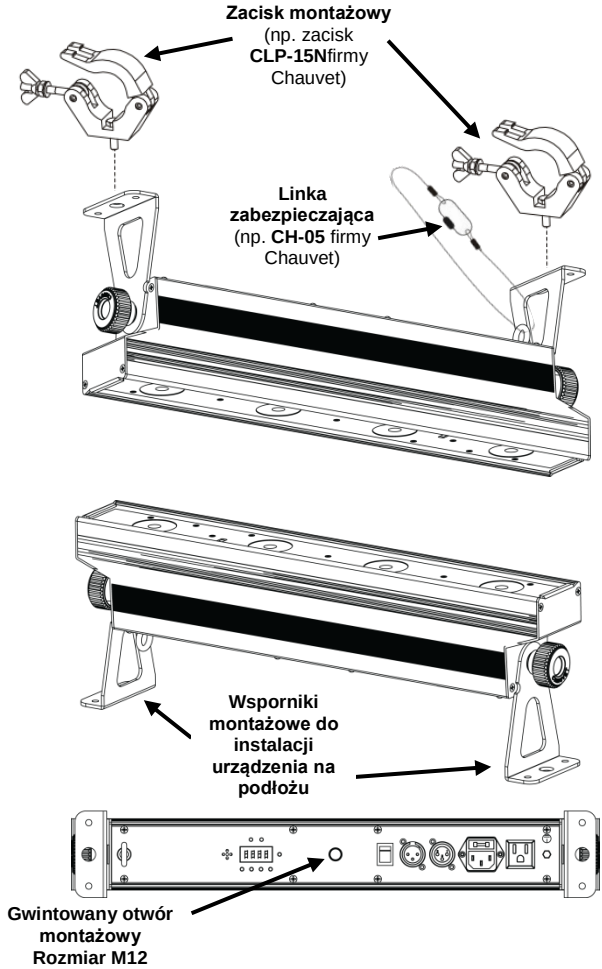

Opis panelu sterowania

Przycisk	Funkcja
<MENU>	Przechodzenie przez funkcje głównego menu lub wyjście z podmenu
<UP>	Przejście w górę po liście menu lub zwiększenie wartości numerycznej w ustawieniach
<DOWN>	Przejście w górę po liście menu lub zmniejszenie wartości numerycznej w ustawieniach
<ENTER>	Wejście do Menu lub wybór aktualnie wyświetlanej wartości
<Auto>	Automatyczna synchronizacja D-Fi™ lub wyświetlenie informacji o aktualnym statusie D-Fi™

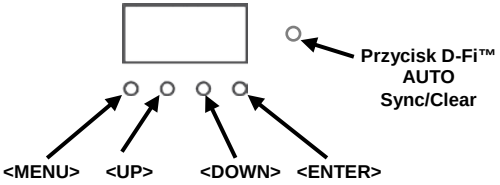

Mapa menu

Główna funkcja	Poziomy programowania		Opis
Zestawy kanałów (personalities) DMX oraz adres początkowy	6-CH	d 1–d512	Wybór zestawu kanałów (personality) DMX oraz wartość początkową DMX
	8-CH		
	12CH		
	18CH		
Kolory statyczne	C--	C 1–C 63	Wybór kolorów statycznych od 1 do 63
Programy automatyczne	P--	P 1–P 9	Wybór programu automatycznego od 1 do 9
Prędkość programów	S--	S 1–S100	Ustawienie prędkości programów automatycznych (od wolnego do szybkiego)
Reakcja na dźwięk	Snd		Wybór trybu automatycznego
Czułość reakcji na dźwięk	SenS	u 0–u100	Ustawienie czułości reakcji na dźwięk w zakresie 0-100
Indywidualne mieszanie barw	U--	r 0–r255	Czerwony (0–100%)
		g 0–b255	Zielony (0–100%)
		b 0–g255	Niebieski (0–100%)
		A 0–A255	Bursztynowy (0–100%)
		W 0–W255	Biały (0–100%)
		P 0–P255	UV (0–100%)
Dimmer (ściemniacz)	dIM	OFF	Ustawienie profilu ściemniania: **dIM1** od (szybkiego) do **dIM3** (wolnego) lub **OFF**
		dIM1	
		dIM2	
		dIM3	
Podczerwień	SET	ON	Turns infrared on and off
		OFF	

Główna funkcja	Poziomy programowania			Opis
2.4 Ghz D-Fi™	S-tr	drAS	drAU	Automatyczny wybór częstotliwości odbioru sygnału
		drCH	dr 1–dr16	Ręczny wybór częstotliwości odbioru sygnału
		dtAS	dtAU	Automatyczny wybór częstotliwości wysyłania sygnału
		dtCH	dt 1–dt16	Ręczny wybór częstotliwości wysyłania sygnału
Ogranicznik	Limi	On		Włączenie ogranicznika - wydłużenie żywotności akumulatora
		Off		Wyłączenie ogranicznika - standardowa żywotność akumulatora

Połączenie DMX

Urządzenie Freedom™ Strip Hex-4 współpracuje z kontrolerem DMX. Informacje dotyczące konfiguracji urządzenia Freedom™ Strip Hex-4 w trybie DMX znajdują się na stronie internetowej firmy Chauvet www.chauvetlighting.com/product-manuals-literature/. Informacje dotyczące trybu DMX zawarte są dokumencie CHAUVET® DMX Primer i dostępne są na stronie internetowej firmy Chauvet www.chauvetlighting.com/download/.

Adres początkowy

W celu zapewnienia pełnego dostępu do wszystkich kanałów w 3-kanałowej grupie DMX, zaleca się wykorzystanie w przypadku tego produktu adresu **495** jako najwyższego adresu początkowego DMX.

Połączenie Master/Slave

Urządzenie Freedom™ Strip Hex-4 pracuje również w trybie Master/Slave. Informacje dotyczące konfiguracji niniejszego produktu w trybie Master/Slave znajdują się w instrukcji obsługi, który dostępny jest na stronie internetowej firmy Chauvet http://www.chauvetlighting.com/product-manuals-literature/.

Konfiguracja sterowania bezprzewodowego

Urządzenie Freedom™ Strip Hex-4 można obsługiwać w trybie D-Fi™. Informacje dotyczące konfiguracji urządzenia Freedom™ Strip Hex-4 w celu transmisji i odbioru w trybie D-Fi™ dostępne są w instrukcji obsługi na stronie www.chauvetlighting.com/product-manuals-literature/.

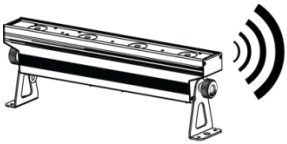

Freedom™ Strip Hex-4 wysyła bezprzewodowo sygnał DMX do pozostałych urządzeń pracujących w trybie bezprzewodowym

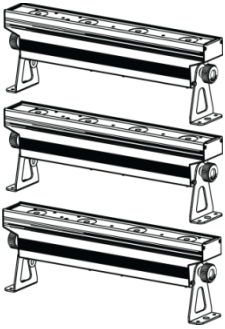

Możliwa jest bezprzewodowa synchronizacja nieograniczonej ilości odbiorników z pojedynczym nadajnikiem.

W celu zapewnienia odpowiedniej siły sygnału, urządzenia powinny zostać umieszczone na wysokości 1,5m lub wyżej , pomiędzy nimi nie powinny się znaleźć żadne przeszkody.

Aby uzyskać najlepszą jakość, należy dodać poszczególne jednostki używając trybu ręcznego, co sprawia, że wybierzemy dokładnie taki sam kanał dla każdej z dodawanych jednostek.

Przypisanie kanału DMX

18CH

Kanał	Funkcja	Wartość	Procent/Ustawienia
1	**ściemniacz**	000 ó 255	0–100%
2	**Czerwony 1**	000 ó 255	0–100%
3	**Zielony 1**	000 ó 255	0–100%
4	**Niebieski 1**	000 ó 255	0–100%
5	**Bursztynowy 1**	000 ó 255	0–100%
6	**Biały 1**	000 ó 255	0–100%
7	**UV 1**	000 ó 255	0–100%
8	**Czerwony 2**	000 ó 255	0–100%
9	**Zielony 2**	000 ó 255	0–100%
10	**Niebieski 2**	000 ó 255	0–100%
11	**Bursztynowy 2**	000 ó 255	0–100%
12	**Biały 2**	000 ó 255	0–100%
13	**UV 2**	000 ó 255	0–100%
14	**Strobowanie**	000 ó 010	Brak funkcji
		011 ó 255	Strobowanie (od wolnego do szybkiego)
15	**Kolory - tryb ręczny**	000 ó 010	Brak funkcji
		011 ó 030	R: 100% G: 0-100% B: 0
		031 ó 050	R: 100%–0 G: 100% B: 0
		051 ó 070	R: 0 G: 100% B: 0–100%
		071 ó 090	R: 0 G: 100%–0 B: 100%
		091 ó 110	R: 0–100% G: 0 B: 100%
		111 ó 130	R: 100% G: 0 B: 100%–0
		131 ó 150	R: 100% G: 0–100% B: 0–100%
		151 ó 170	R: 100%–0 G: 100%–0 B: 100%
		171 ó 200	R: 100% G: 100% B: 100% A: 100%
		201 ó 205	Ciepło kolorów 1
		206 ó 210	Ciepło kolorów 2
		211 ó 215	Ciepło kolorów 3
		216 ó 220	Ciepło kolorów 4
		221 ó 225	Ciepło kolorów 5
		226 ó 230	Ciepło kolorów 6
		231 ó 235	Ciepło kolorów 7
		236 ó 240	Ciepło kolorów 8
		241 ó 245	Ciepło kolorów 9
		246 ó 250	Ciepło kolorów 10
		251 ó 255	Ciepło kolorów 11

18CH

Kanał	Funkcja	Wartość	Procent/Ustawienia
16	**Program automatyczny oraz tryb rekcji na dźwięk**	000 ó 010	Brak funkcji
		011 ó 025	Program automatyczny 2
		026 ó 050	Program automatyczny 3
		051 ó 075	Program automatyczny 4
		076 ó 100	Program automatyczny 5
		101 ó 125	Program automatyczny 6
		126 ó 150	Program automatyczny 7
		151 ó 175	Program automatyczny 8
		176 ó 200	Program automatyczny 9
		201 ó 240	Program automatyczny 1
		241 ó 255	Tryb automatyczny/tryb reakcji na dźwięk
17	**Auto Speed (prędkość automatyczna)**	000 ó 255	Prędkość programu (od wolnego do szybkiego)
	Czułość reakcji na dźwięk	000 ó 010	Off (wyłączenie)
		011 ó 255	Kontrola poziomu reakcji na dźwięk (0-100)
18	**Tryb ściemniania**	000 ó 051	Wstępne ustawienie szybkości ściemniacza zgodnie z wartościami z menu na wyświetlaczu
		052 ó 101	Tryb prędkości ściemniacza wyłączony
		102 ó 152	Tryb prędkości ściemniacza 1 (duża prędkość)
		153 ó 203	Tryb prędkości ściemniacza2 (średnia prędkość)
		204 ó 255	Tryb prędkości ściemniacza3 (średnia prędkość)

12CH

Kanał	Funkcja	Wartość	Procent/Ustawienia
1	**Czerwony 1**	000 ó 255	0–100%
2	**Zielony 1**	000 ó 255	0–100%
3	**Niebieski 1**	000 ó 255	0–100%
4	**Bursztynowy 1**	000 ó 255	0–100%
5	**Biały 1**	000 ó 255	0–100%
6	**UV 1**	000 ó 255	0–100%
7	**Czerwony 2**	000 ó 255	0–100%
8	**Zielony 2**	000 ó 255	0–100%
9	**Niebieski 2**	000 ó 255	0–100%
10	**Bursztynowy 2**	000 ó 255	0–100%
11	**Biały 2**	000 ó 255	0–100%
12	**UV 2**	000 ó 255	0–100%

8CH

Kanał	Funkcja	Wartość	Procent/Ustawienia
1	**ściemniacz**	000 ó 255	0–100%
2	**Red (czerwony)**	000 ó 255	0–100%
3	**Green (zielony)**	000 ó 255	0–100%
4	**Blue (niebieski)**	000 ó 255	0–100%
5	**Amber (bursztynowy)**	000 ó 255	0–100%
6	**White (biały)**	000 ó 255	0–100%
7	**UV**	000 ó 255	0–100%
8	**Strobowanie**	000 ó 010	Brak funkcji
		011 ó 255	Strobowanie (od wolnego do szybkiego)

6CH

Kanał	Funkcja	Wartość	Procent/Ustawienia
1	**Red (czerwony)**	000 ó 255	0–100%
2	**Green (zielony)**	000 ó 255	0–100%
3	**Blue (niebieski)**	000 ó 255	0–100%
4	**Amber (bursztynowy)**	000 ó 255	0–100%
5	**White (biały)**	000 ó 255	0–100%
6	**UV**	000 ó 255	0–100%

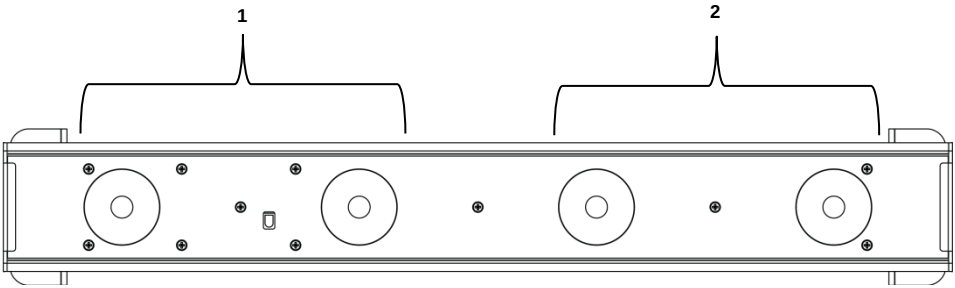

Over Deze Handleiding

De Freedom™ Strip Hex-4 Beknopte Handleiding (BH) bevat basisinformatie over het product, zoals montage, menu-opties, en de DMX waarden. Voor meer informatie, download de handleiding van de Chauvet website: http://www.chauvetlighting.com/product-manuals-literature/

Disclaimer

De informatie en specificaties in deze BH kunnen zonder voorafgaande kennisgeving worden gewijzigd.

Veiligheidsinstructies

De volgende veiligheidsinstructies bevatten belangrijke informatie over de installatie, het gebruik en het onderhoud.

- Sluit het product altijd aan op een geaard circuit.
- Zorg ervoor dat de stroomkabel niet gesmolten of beschadigd is.
- Haal altijd de stekker van het product uit het stopcontact voordat u het reinigt of voor het vervangen van de zekering.
- Maak het product nooit van het stopcontact los door aan het snoer te rukken of te trekken.
- Zorg ervoor dat er geen brandbare materialen in de buurt van het product zijn wanneer het in werking is.
- Vermijd rechtstreekse blootstelling van de ogen aan de lichtbron terwijl het apparaat is ingeschakeld.
- Raak de behuizing van het product niet aan wanneer het in werking is, omdat de behuizing zeer heet kan zijn.

- Het product is niet bedoeld voor permanente installatie.
- Het product is alleen voor gebruik binnenshuis. Het heeft een vermogen van IP20.
- Stel het product niet bloot aan regen of vocht.
- Sluit het product altijd aan op een stroombron die binnen het bereik van het voltage vermeld op het etiket of de achterzijde van het product ligt.
- Sluit het product nooit aan op een dimmer of een regelbare weerstand.
- Zorg ervoor de zekering te vervangen door een andere van hetzelfde type.
- Installeer het product altijd op een plaats met voldoende ventilatie.
- Laat altijd minstens 20 inch (50 cm) ruimte tussen het product en de aangrenzende oppervlakken.
- Zorg ervoor dat er geen ventilatie-openingen van de behuizing van het product worden geblokkeerd.
- Gebruik het product niet bij een omgevingstemperatuur hoger dan 104 ° F (40 ° C).
- Draag het product nooit aan het snoer.
- Als er een ernstige operationele problemen zijn, stop dan onmiddellijk met het gebruik van het product.
- Probeer nooit om het product te repareren. Reparaties uitgevoerd door ongetrainde personen kunnen leiden tot schade of storingen.
- Sluit om onnodige slijtage te verhinderen en de levensduur te verlengen tijdens periodes van niet-gebruik het product via stroomonderbreker of de stekker volledig van stroom af.

Contact

- Van buiten de VS, Verenigd Koninkrijk, Ierland, of Mexico kunt u contact opnemen met de distributeur of om ondersteuning vragen dan wel het product retourneren.
- Maak vanuit de VS, het VK, Ierland, of Mexico gebruik van de informatie onder Neem contact met ons op aan het einde van deze BH.

Wat is inbegrepen

- Freedom™ Strip Hex-4
- Stroomsnoer
- 2 L-beugels voor bevestiging
- IRC-6
- Garantiekaart
- Beknopte Handleiding

Om te Beginnen

Pak de Freedom™ Strip Hex-4 zorgvuldig uit en controleer of alle onderdelen in de verpakking in goede staat zijn.

Als de doos, of een deel van de inhoud beschadigd lijkt te zijn door transport of andere tekenen van verkeerd gebruik vertoont, bewaar dan alle verpakkingsmateriaal en dien onmiddellijk een schadeclaim in bij de vervoerder, niet bij Chauvet. Het niet onmiddellijk rapporteren van schade bij de vervoerder, dan wel het niet alle verpakkingen beschikbaar houden voor inspectie, kan uw claim ongeldig maken.

Dien voor andere problemen, zoals ontbrekende onderdelen of delen, schade niet gerelateerd aan transport, of verborgen schade, een schadeclaim in bij Chauvet binnen de 7 dagen na levering. Voor informatie over contactopname met Chauvet, zie Neem contact met ons op aan het einde van deze BH.

Beschrijving

De Freedom™ Strip Hex-4 is een draadloze, accugevoede, zeskleurige LED-wash armatuur. Het kan worden gebruikt als uplight vanaf de vloer of boven lichaamshoogte worden opgehangen. De RGBAW+UV LED's zorgen voor oneindige kleurencombinaties met de schitterende toevoeging van ultra-violet licht. De ingebouwde draadloze D-Fi™ zender en ontvanger zorgen voor draadloze Master/Slave-bediening van een onbegrensd aantal Freedom™ Strip Hex-4's. De Freedom™ Strip Hex-4 kan ook worden bediend met een D-Fi™-compatibele regelaar, zoals de CHAUVET® Obey™ 40 D-Fi, of vanaf een afstand met de IRC-6 afstandsbediening van Chauvet. Zoneregeling zorgt voor oogstrelende geautomatiseerde of geluidsgeactiveerde achtervolgingseffecten. Past uitstekend in de CHS-60 VIP Gear Bag van Chauvet.

Overzicht

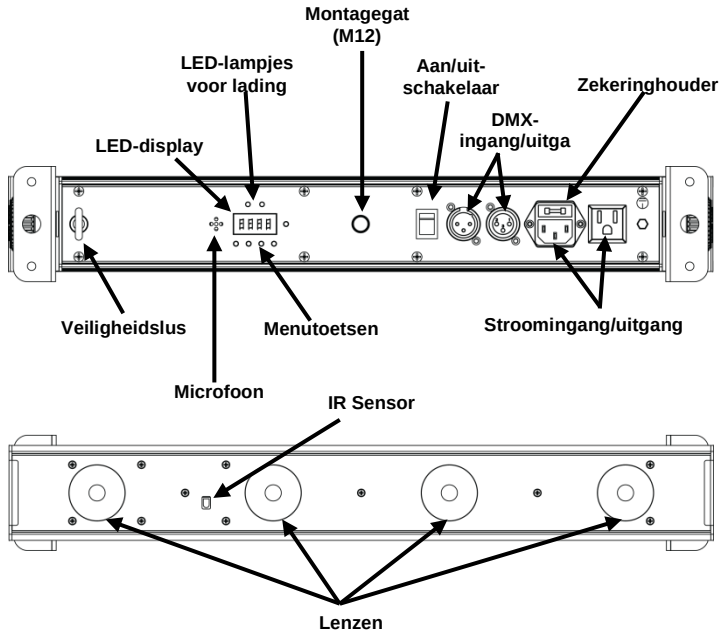
Montagegat
(M12)
LED-lampjes
voor lading
Aan/uit-
schakelaar
Zekeringhouder
DMX-
ingang/uitga
LED-display
Veiligheidslus
Menutoetsen
Stroomingang/uitgang
Microfoon
IR Sensor
Lenzen

AC Voeding

Freedom™ Strip Hex-4 heeft een vaste voeding die werkt met ofwel een spanning van 120 VAC, 60 Hz of 240 V wisselstroom, 50 Hz.

Power Linking

Power linking houdt in dat producten aan elkaar gekoppeld zijn via hun stroomingang/uitgang, zodat meerdere producten vanuit één stopcontact kunnen worden gevoed.

Zie de gebruikershandleiding of het etiket op het product voor het maximum aantal te koppelen Freedom™ Strip Hex-4's (power linking) bij 120 V of 240 V.

De gebruikershandleiding is te vinden op de website van Chauvet http://www.chauvetlighting.com/product-manuals-literature/

Vervangen van de Zekering

1. Ontkoppel het apparaat van de stroom.
2. Wig de punt van een platte schroevendraaier in de sleuf van de zekeringhouder.
3. Druk de veiligheidsafdekking uit de behuizing.
4. Verwijder de doorgebrande zekering vanaf de clip aan de voorkant van de veiligheidsafdekking en vervang deze door een zekering van exact hetzelfde type.
5. Plaats de zekeringhouder terug en steek de stekker er weer in.

Koppel het product van stroom uit voordat u de zekering.

Accuvoeding

De Freedom™ Strip Hex-4 wordt geleverd met een oplaadbare lithiumaccu voor snoerloze werking.

Opladen van de accu

De accu wordt steeds opgeladen wanneer het product is aangesloten op een stroombron. Als het product is aangesloten en niet in bedrijf is, zorg er dan voor dat de aan/uit-schakelaar in de **uit**-stand staat.

Voor een optimale levensduur van de accu laadt u de accu van de Freedom™ Strip Hex-4 24 uur vóór het eerste gebruik op.

Lampje voor de levensduur van de accu

De acculaadlampjes zijn de 2 kleine groene en rode LE'D-lampjes boven het LED-displayscherm. De accupeillampjes op het displayscherm tonen hoe vol de accu nog is. Onderstaande tekening geeft uitleg over het lezen van de lampjes voor de levensduur van de accu en de acculaadlampjes.

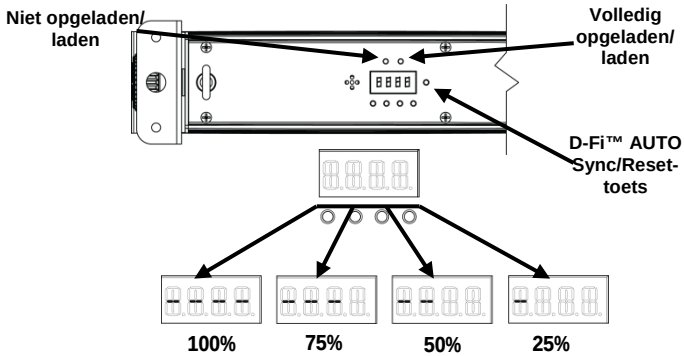

Batterij levensduur

De Freedom™ Strip Hex-4 heeft een begrenzeroptie die de vermogensuitvoer verlaagt en het accuverbruik vermindert wanneer meer dan 4 kleuren worden ingeschakeld. Deze optie wordt ingesteld op het bedieningspaneel. De accutijden die hieronder staan vermeld veronderstellen dat de begrenzeroptie is ingeschakeld, wat standaard is voor dit product.

Maximale looptijd (alle kleuren aan)	Maximale looptijd (enkele kleur aan)	Oplaadtijd
Tot 8 uur	Tot 20 uur	6 uur

IRC-6 (Infrarood afstandsbediening)

De Freedom™ Strip Hex-4 kan worden bediend met de Chauvet IRC-6. Voor meer informatie over het IRC-6, download instructies voor het IRC-6 of de Freedom™ Strip Hex-4 Gebruikershandleiding van www.chauvetlighting.com/product-manuals-literature/.

Montage

Lees alvorens dit product te monteren alle veiligheidsvoorschriften. Dit product heeft drie montageopties. Gebruik per product ten minste twee montagepunten en één veiligheidspunt. Controleer of de montageklemmen (zoals **CLP-15N**-klemmen van Chauvet) het gewicht van het product kunnen dragen. Ga voor onze Chauvet serie montageklemmen naar www.chauvetlighting.com/cables-clamps-main.html.

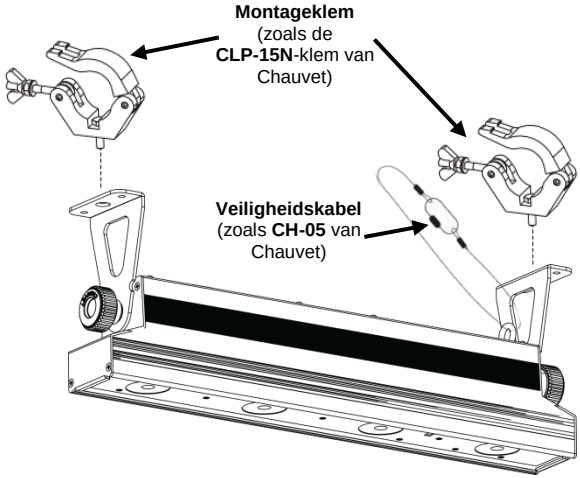

Montagediagram

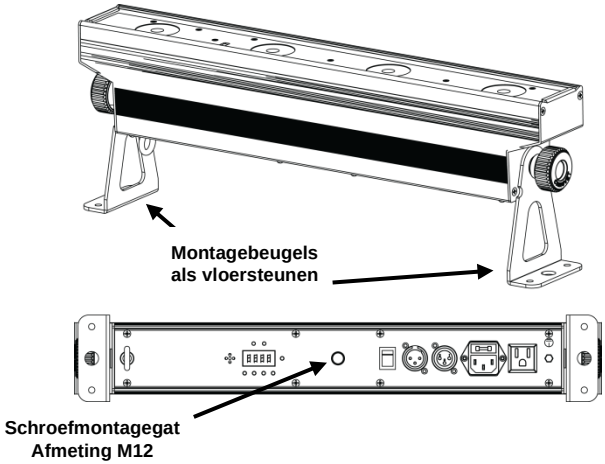

Configuratiescherm Beschrijving

Toets	Functie
<MENU>	Uitgangen van het huidige menu of functie
<UP>	Navigeert omhoog via het menu of verhoogt de numerieke waarde wanneer in een functie
<DOWN>	Navigeert omlaag via het menu of verlaagt de numerieke waarde wanneer in een functie
<ENTER>	Activeert het huidige getoonde menu of plaatst de huidige geselecteerde waarde in de geselecteerde functie
<Auto>	Autosynchroniseert D-Fi™ of toont informatie over de status van D-Fi™

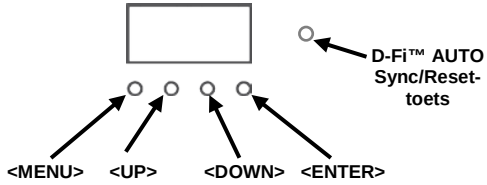

Menu Map

Hoofdfunctie	Programmeerniveaus		Beschrijving
DMX-persoonlijkheid en startadres	**6-CH**	**d 1–d512**	Selecteert DMX-persoonlijkheid en DMX-startadres
	8-CH		
	12CH		
	18CH		
Statische Kleuren	**C--**	**C 1–C 63**	Selecteert 1 van 63 statische kleuren
Automatische programma's	**P--**	**P 1–P 9**	Selecteert 1 van 9 automatische programma's
Programmasnelheid	**S--**	**S 1–S100**	Stelt automatisch de programmasnelheid in (langzaam naar snel)
Geluidsactief	**Snd**		Selecteert geluidsactieve modus
Geluidsgevoeligheid	**SenS**	**u 0–u100**	Stelt de geluidsgevoeligheid in 0–100
Aangepaste kleurenmenging	**U--**	**r 0–r255**	Rood (0–100%)
		g 0–b255	Groen (0–100%)
		b 0–g255	Blauw (0–100%)
		A 0–A255	Amber (0–100%)
		W 0–W255	Wit (0–100%)
		P 0–P255	UV (0–100%)
Dimmer	**dIM**	**OFF**	Stelt het dimprofiel in: **dIM1** (snel) naar **dIM3** (langzaam), of **UIT**
		dIM1	
		dIM2	
		dIM3	
Infrarood	**SET**	**ON**	Schakelt infrarood in of uit
		OFF	

Hoofdfunctie	Programmeerniveaus			Beschrijving
2.4 Ghz D-Fi™	S-tr	drAS	drAU	Automatische selectie van de ontvangstfrequentie
		drCH	dr 1–dr16	Handmatige selectie van de ontvangstfrequentie
		dtAS	dtAU	Automatische selectie van de verzendfrequentie
		dtCH	dt 1–dt16	Handmatige selectie van de verzendfrequentie
Begrenzer	Limi	On		Schakelt de begrenzer in, wat een verlengde levensduur van de accu inschakelt
		Off		Schakelt de begrenzer uit, wat een verlengde levensduur van de accu uitschakelt

DMX Linking

De Freedom™ Strip Hex-4 werkt met een DMX-controller. Informatie over de configuratie van de Freedom™ Strip Hex-4 voor bediening via DMX staat in de Gebruikershandleiding, die beschikbaar is op de Chauvet website onder http://www.chauvetlighting.com/product-manuals-literature/. Informatie over DMX staat in het Chauvet DMX Basishandboek, dat beschikbaar is op de Chauvet website onder http://www.chauvetlighting.com/downloads.

Startadres

Om volledige toegang tot alle kanalen in elke DMX modus te garanderen is het hoogste aanbevolen DMX-adres voor dit product **495**.

Master/Slave Aansluiting

De Freedom™ Strip Hex-4 werkt in Master/Slave modus. Meer informatie over het configureren Freedom™ Strip Hex-4 voor de Master/Slave-werking is in de Gebruikershandleiding, die beschikbaar is van de Chauvet website www.chauvetlighting.com/product-manuals-literature/.

Draadloze configuratie

De Freedom™ Strip Hex-4 kan worden bediend in D-Fi™-modus. Voor meer informatie over het configureren van dit product om te verzenden of te ontvangen in draadloze D-Fi™-modus, downloadt u de instructies voor de Freedom™ Strip Hex-4-gebruikershandleiding op www.chauvetlighting.com/product-manuals-literature/.

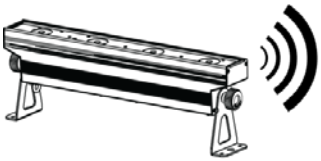

De Freedom™ Strip Hex-4 verzendt het draadloze DMX-signaal naar andere draadloze producten

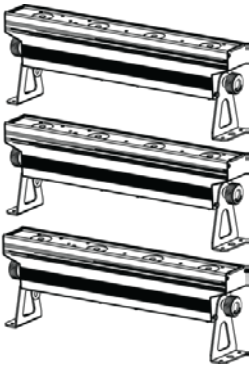

U kunt draadloos een onbegrensd aantal ontvangers synchroniseren met een zender.

Om te zorgen voor een sterk signaal, moeten de apparaten 1,5 meter of hoger van de grond af staan en in een onbelemmerde gezichtslijn van elkaar staan.

Voor de beste resultaten moeten individuele ontvangers worden toegevoegd met handmatige modus, om ervoor te zorgen dat u hetzelfde kanaal kiest voor de extra producten.

DMX-toewijzingen

18CH

Kanaal	Functie	Waarde	Percentage/instelling			
1	**Dimmer**	000 ó 255	0–100%			
2	**Rood 1**	000 ó 255	0–100%			
3	**Groen 1**	000 ó 255	0–100%			
4	**Blauw 1**	000 ó 255	0–100%			
5	**Geel 1**	000 ó 255	0–100%			
6	**Wit 1**	000 ó 255	0–100%			
7	**UV 1**	000 ó 255	0–100%			
8	**Rood 2**	000 ó 255	0–100%			
9	**Groen 2**	000 ó 255	0–100%			
10	**Blauw 2**	000 ó 255	0–100%			
11	**Geel 2**	000 ó 255	0–100%			
12	**Wit 2**	000 ó 255	0–100%			
13	**UV 2**	000 ó 255	0–100%			
14	**Stroboscoop**	000 ó 010	Geen functie			
		011 ó 255	Stroboscoop (langzaam naar snel)			
15	**Handmatige kleur**	000 ó 010	Geen functie			
		011 ó 030	R: 100%	G: 0-100%	B: 0	
		031 ó 050	R: 100%–0	G: 100%	B: 0	
		051 ó 070	R: 0	G: 100%	B: 0–100%	
		071 ó 090	R: 0	G: 100%–0	B: 100%	
		091 ó 110	R: 0–100%	G: 0	B: 100%	
		111 ó 130	R: 100%	G: 0	B: 100%–0	
		131 ó 150	R: 100%	G: 0–100%	B: 0–100%	
		151 ó 170	R: 100%–0	G: 100%–0	B: 100%	
		171 ó 200	R: 100%	G: 100%	B: 100%	A: 100%
		201 ó 205	Kleurtemperatuur 1			
		206 ó 210	Kleurtemperatuur 2			
		211 ó 215	Kleurtemperatuur 3			
		216 ó 220	Kleurtemperatuur 4			
		221 ó 225	Kleurtemperatuur 5			
		226 ó 230	Kleurtemperatuur 6			
		231 ó 235	Kleurtemperatuur 7			
		236 ó 240	Kleurtemperatuur 8			
		241 ó 245	Kleurtemperatuur 9			
		246 ó 250	Kleurtemperatuur 10			
		251 ó 255	Kleurtemperatuur 11			

18CH

Kanaal	Functie	Waarde	Percentage/instelling
16	Automatische en geluidsprogramma's	000 ó 010	Geen functie
		011 ó 025	Automatisch programma 2
		026 ó 050	Automatisch programma 3
		051 ó 075	Automatisch programma 4
		076 ó 100	Automatisch programma 5
		101 ó 125	Automatisch programma 6
		126 ó 150	Automatisch programma 7
		151 ó 175	Automatisch programma 8
		176 ó 200	Automatisch programma 9
		201 ó 240	Automatisch programma 1
		241 ó 255	Automatische geluidsshow
17	Automatische snelheid	000 ó 255	Programmasnelheid (langzaam naar snel)
	Geluidsgevoeligheid	000 ó 010	Uit
		011 ó 255	Regel het geluidsgevoeligheidsniveau (0-100)
18	Dimmodus	000 ó 051	Voorinstelling van de dimmersnelheid vanaf het displaymenu
		052 ó 101	Dimmer snelheidsmodus uit
		102 ó 152	Dimmer snelheidsmodus 1 (snel)
		153 ó 203	Dimmer snelheidsmodus 2 (middelhoge snelheid)
		204 ó 255	Dimmer snelheidsmodus 3 (langzaam)

12CH

Kanaal	Functie	Waarde	Percentage/instelling
1	Rood 1	000 ó 255	0–100%
2	Groen 1	000 ó 255	0–100%
3	Blauw 1	000 ó 255	0–100%
4	Geel 1	000 ó 255	0–100%
5	Wit 1	000 ó 255	0–100%
6	UV 1	000 ó 255	0–100%
7	Rood 2	000 ó 255	0–100%
8	Groen 2	000 ó 255	0–100%
9	Blauw 2	000 ó 255	0–100%
10	Geel 2	000 ó 255	0–100%
11	Wit 2	000 ó 255	0–100%
12	UV 2	000 ó 255	0–100%

8CH

Kanaal	Functie	Waarde	Percentage/instelling
1	Dimmer	000 ó 255	0–100%
2	Rood	000 ó 255	0–100%
3	Groen	000 ó 255	0–100%
4	Blauw	000 ó 255	0–100%
5	Amber	000 ó 255	0–100%
6	Wit	000 ó 255	0–100%
7	UV	000 ó 255	0–100%
8	Stroboscoop	000 ó 010	Geen functie
		011 ó 255	Stroboscoop (langzaam naar snel)

6CH

Kanaal	Functie	Waarde	Percentage/instelling
1	Rood	000 ó 255	0–100%
2	Groen	000 ó 255	0–100%
3	Blauw	000 ó 255	0–100%
4	Amber	000 ó 255	0–100%
5	Wit	000 ó 255	0–100%
6	UV	000 ó 255	0–100%

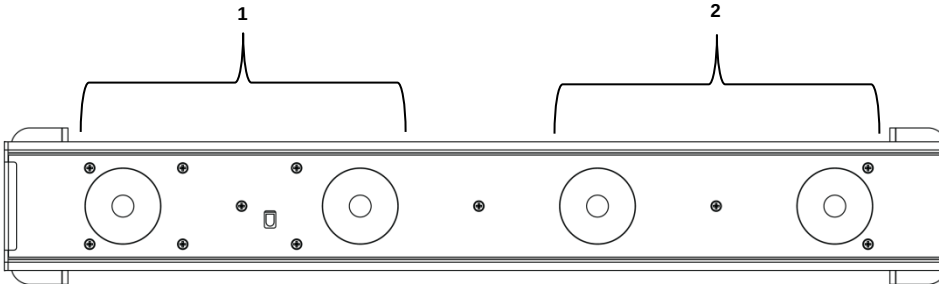

О данном руководстве

Freedom™ Strip Hex-4 содержит базовую информацию об устройстве, включая монтаж, опции меню и значения DMX. Для получения подробной информации загрузите руководство пользователя с сайта Chauvet по ссылке www.chauvetlighting.com/product-manuals-literature/.

Отказ от ответственности

Информация и спецификации, приведенные в этом руководстве, могут меняться без уведомления.

Замечания по безопасности

Настоящие Замечания по безопасности содержат важную информацию о монтаже, эксплуатации и техническом обслуживании.

- Подключайте это устройство только к заземленному контуру.
- Убедитесь, что провод электропитания не перегнут и не поврежден.
- Всегда отключайте устройство от источника питания перед его очисткой или заменой предохранителя.
- Никогда не отключайте устройство от источника питания за шнур питания.
- При надголовном монтаже устройства убедитесь в наличии достаточной опоры для массы устройства и всегда фиксируйте устройство с помощью предохранительного троса.
- Не допускайте размещения рядом с устройством во время его работы воспламеняющихся материалов.
- Не смотрите на источник света, когда устройство включено.
- Не прикасайтесь к корпусу устройства во время его работы, поскольку он может сильно нагреваться.

- Номинальное напряжение источника питания, к которому подключается устройство, должно находиться в диапазоне, указанном на наклейке на задней панели устройства.
- икогда не подключайте устройство к регулятору яркости или реостату.
- Обязательно заменяйте предохранитель на устройство того же типа и номинала.
- Монтаж устройства должен выполняться только при наличии достаточной вентиляции.
- Расстояние между устройством и соседними поверхностями должно составлять не менее 20 дюймов (50 см).
- Убедитесь, что на корпусе устройства нет заблокированных вентиляционных отверстий.
- Не используйте устройство при температуре окружающей среды более 104°F (40°C).
- Никогда не перемещайте устройство за шнур питания или другую подвижную часть.
- Для перемещения устройства используйте только подвесных кронштейна.
- В случае серьезного нарушения в работе устройства немедленно прекратите его использование.
- Ни в коем случае не вскрывайте и не ремонтируйте устройство. Неквалифицированный ремонт может привести к повреждениям или сбоям устройства.
- Во избежание ненужного износа и для продления срока службы неиспользуемое устройство следует полностью отключить от питания с помощью выключателя или путем извлечения вилки из розетки.

Контакт

- За пределами США, Великобритании, Ирландии и Мексики по вопросам поддержки или возврата устройства обращайтесь к своему дистрибьютору. В США, Великобритании, Ирландии и Мексике воспользуйтесь информацией в разделе Contact Us (Свяжитесь с нами) в конце этого руководства.

Комплект поставки

- Freedom™ Strip Hex-4
- Шнур питания
- 2 L-кронштейна для монтажа
- IRC-6
- Гарантийная карта
- Краткое руководство

Описание

Freedom™ Strip Hex-4 – это мощное ультрафиолетовое светодиодное устройство омывающего освещения с DMX-управлением. Это экологичная альтернатива стандартным 48-дюймовым флуоресцентным трубкам Устройство Freedom™ Strip Hex-4 готово к использованию «сразу из коробки», настройка выполняется быстро. Вы также экономите время на прокладку кабелей благодаря объединению нескольких устройств Устройство Freedom™ Strip Hex-4 отличается простотой транспортировки в сумке CHS-60 VIP Gear Bag от Chauvet.

Описание

Freedom™ Strip Hex-4 – это работающее от батареи шестицветное беспроводное светодиодное устройство омывающего освещения. Оно может использоваться в качестве подсветки при установке на полу или при надголовном подвесе. Светодиоды RGBAW+УФ обеспечивают бесконечное смешивание цветов с щепоткой ультрафиолета. Встроенный беспроводной приемопередатчик иD-Fi™ позволяет управлять неограниченным числом устройств Freedom™ Strip Hex-4 с помощью конфигурации Master/Slave. Кроме того, управление устройством Freedom™ Strip Hex-4 может осуществляться с помощью D-Fi™-совместимого контроллера, такого как CHAUVET® Obey™ 40 D-Fi или с расстояния с помощью пульта дистанционного управления IRC-6 от Chauvet. Зональное управление позволяет создавать яркие чейз-эффекты в автоматическом режиме или режиме звуковой активации. Оптимальная транспортировка в сумке CHS-60 VIP Gear Bag от Chauvet.

Обзор

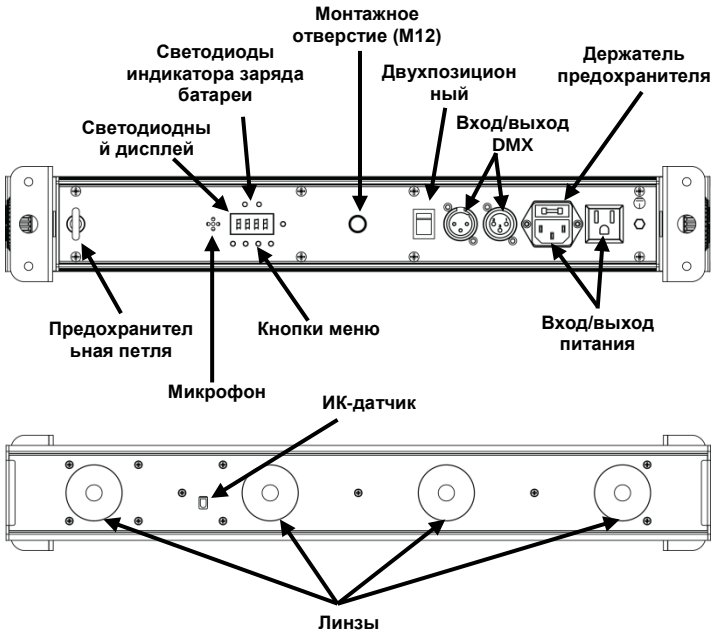

Питание переменного тока

Устройство Freedom™ Strip Hex-4 имеет функцию автоматического выбора диапазона электропитания и может работать с напряжением в диапазоне 100-240 В пер. т, 50/60 Гц.

Подключение питания

Объединенное подключение устройств к питанию представляет собой их гирляндное соединение с помощью входных и выходных гнезд питания, позволяющее запитывать всю группу из одной розетки.

Максимальное число устройств Freedom™ Strip Hex-4, которые могут запитываться совместно при напряжении 120 В или 240 В см. Руководство пользователя или этикетку на устройстве.

Руководство пользователя имеется на сайте Chauvet http://www.chauvetlighting.com/product-manuals-literature/

Замена предохранителей

1. Отключите устройство от питания.
2. Вставьте кончик отвертки с плоской головкой в отверстие держателя предохранителя.
3. Извлеките предохранительный колпачок из корпуса.
4. Извлеките перегоревший предохранитель из зажима спереди предохранительного колпачка и замените его на предохранитель того же типа и номинала.
5. Повторно вставьте держатель предохранителя и снова подключите питание.

Перед заменой предохранителя отключите устройство от питания.

Батарейное питание

Для работы без кабелей устройство Freedom™ Strip Hex-4 поставляется с перезаряжаемой литиевой батареей.

Зарядка батареи

Батарея заряжается при подключении устройства к источнику питания. Если продукт подключен к розетке, но не работает, убедитесь, что переключатель включения/выключения находится в положении **ВЫКЛ**.

Для обеспечения оптимального срока службы зарядите батарею Freedom™ Strip Hex-4 за 24 часа до первого использования.

Индикатор заряда батареи

Индикаторы зарядки батареи – это 2 небольших зеленых и красных светодиода над экраном светодиодного дисплея. Индикаторы времени работы батареи на экране дисплея показывают оставшееся время ее работы. Приведенный ниже рисунок содержит информацию по чтению индикаторов времени работы батареи и светодиодов зарядки.

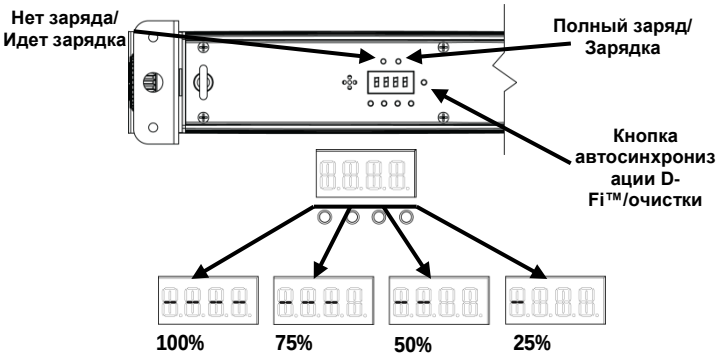

Время работы батареи

Устройство Freedom™ Strip Hex-4 имеет опцию ограничителя, которая уменьшает выход питания и увеличивает время работы при включении более 4 цветов. Эта опция устанавливается на панели управления. Для указанного ниже времени работы батареи предполагается, что включена опция ограничителя (для этого устройства она включена по умолчанию).

Максимальное время работы (при включении всех цветов)	Максимальное время работы (при включении одного цвета)	Время зарядки
До 8 ч	До 20 ч	6 ч

Инфракрасное дистанционное управление IRC-6

Устройство Freedom™ Strip Hex-4 полностью совместимо с инфракрасным пультом дистанционного управления IRC-6 от Chauvet. Для получения дополнительной информации об IRC-6 или загрузки инструкций посетите сайт www.chauvetlighting.com.

Монтаж

Перед монтажом этого устройства прочитайте Замечания по безопасности. Для этого устройства имеется три варианта монтажа. Используйте по крайней мере две монтажных точки и одну предохранительную петлю на каждое устройство. Убедитесь, что монтажные зажимы (например, зажимы **CLP-15N** от Chauvet) выдерживают массу устройства. См. нашу линейку монтажных зажимов Chauvet по адресу www.chauvetlighting.com/cables-clamps-main.html.

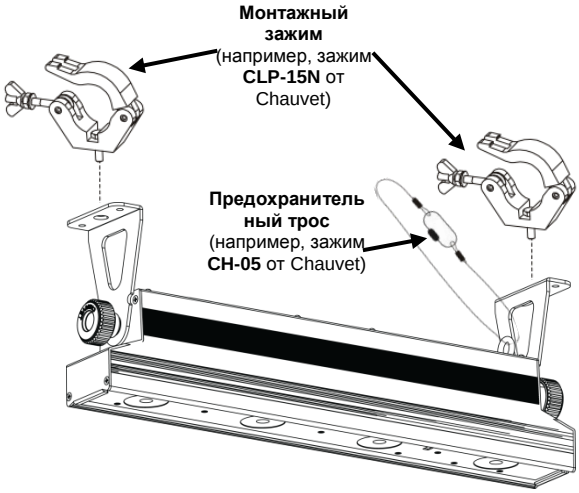

Схема монтажа

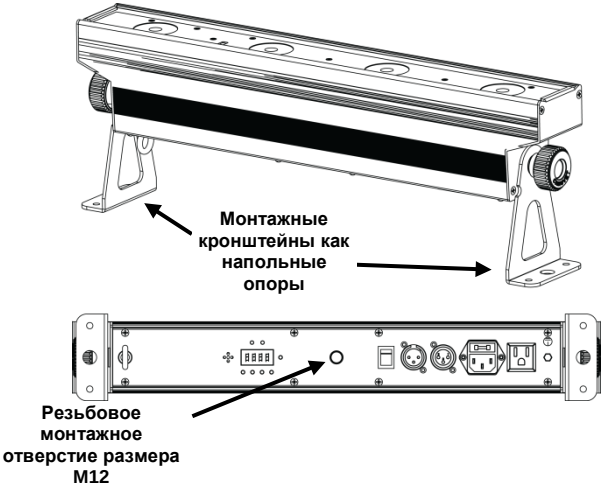

Описание панели управления

Кнопка	Функция
<MENU>	Прокручивание функций главного меню или выход из подменю
<UP>	Перемещение вверх по списку или увеличение числового значения настройки
<DOWN>	Перемещение вниз по списку меню или уменьшение числового значения настройки
<ENTER>	Прокручивание функций главного меню или выход из подменю
<Auto>	Автосинхронизация D-Fi™ или отображение информации о состоянии D-Fi™

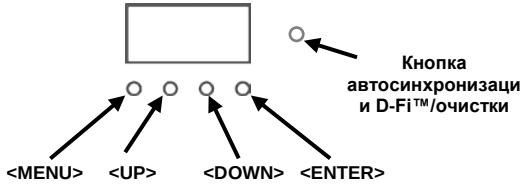

Карта меню

Главная функция	Уровни программирования		Описание
Профиль и начальный адрес DMX	6-CH	d 1–d512	Выбор профиля и начального адреса DMX
	8-CH		
	12CH		
	18CH		
Статические цвета	C--	C 1–C 63	Выбор одного из 63 статических цветов
Автопрограммы	P--	P 1–P 9	Выбор 1 из 9 автопрограмм
Скорость программы	S--	S 1–S100	Настройка скорости автопрограммы (низкая-высокая)
Звуковая активация	Snd		Выбор режима звуковой активации
Ручка чувствительности	SenS	u 0–u100	Настройка звуковой чувствительности 0-100
Настраиваемое смешивание цветов	U--	r 0–r255	Красный (0-100%)
		g 0–b255	Зеленый (0-100%)
		b 0–g255	Синий (0-100%)
		A 0–A255	Янтарный (0-100%)
		W 0–W255	Белый (0-100%)
		P 0–P255	УФ (0-100%)
Диммер	dIM	OFF	Установка профиля яркости: **dIM1** (быстро) – **dIM3** (медленно) или **OFF**
		dIM1	
		dIM2	
		dIM3	
ИК	SET	ON	Включение или выключение ИК
		OFF	

Главная функция	Уровни программирования			Описание
2,4 ГГц D-Fi™	S-tr	drAS	drAU	Автоматический выбор частоты приема
		drCH	dr 1–dr16	Ручной выбор частоты приема
		dtAS	dtAU	Автоматический выбор частоты передачи
		dtCH	dt 1–dt16	Ручной выбор частоты передачи
Ограничитель	Limi	On		Включение ограничителя, увеличение времени работы батареи
		Off		Выключение ограничителя, уменьшение времени работы батареи

Связь по DMX

Устройство Freedom™ Strip Hex-4 может работать с контроллером DMX. Информация о конфигурировании Freedom™ Strip Hex-4 для DMX-управления приведена в Руководстве пользователя, которое доступно на сайте Chauvet www.chauvetlighting.com/product-manuals-literature/. Информация о DMX имеется в вводном руководстве CHAUVET® DMX Primer, доступном на сайте Chauvet www.chauvetlighting.com/download/.

Начальный адрес

Для обеспечения полного доступа ко всем каналам в 3-канальном DMX-профиле максимальный рекомендуемый начальный адрес DMX для этого устройства – **495**.

Подключение Master/Slave

Freedom™ Strip Hex-4 работает в режиме Master/Slave. Информация о конфигурировании этого устройства для работы в режиме Master/Slave приведена в Руководстве пользователя, доступном на веб-сайте Chauvet http://www.chauvetlighting.com/product-manuals-literature/.

Беспроводная конфигурация

Устройство Freedom™ Strip Hex-4 может работать в беспроводном режиме D-Fi™. Для получения дополнительной информации о конфигурировании устройства для передачи или приема в беспроводном режиме скачайте Freedom™ Strip Hex-4 Руководство пользователя по адресу www.chauvetlighting.com/product-manuals-literature/.

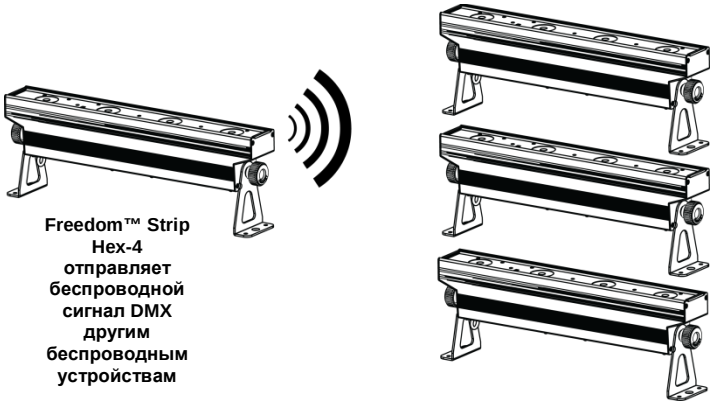

Имеется возможность беспроводной синхронизации неограниченного числа приемников с одним передатчиком.

Для обеспечения хорошего качества сигнала следует поднять устройства на 5 или более футов над уровнем земли и оставить на линии прямой видимости по отношению друг к другу.

Для получения оптимальных результатов добавьте отдельные приемники в ручном режиме, чтобы можно было выбрать для дополнительных устройств один и тот же канал.

Назначенные каналы DMX

18CH

Канал	Функция	Значение	Процент/уставка
1	**Диммер**	000 ó 255	0–100%
2	**Красный 1**	000 ó 255	0–100%
3	**Зеленый 1**	000 ó 255	0–100%
4	**Синий 1**	000 ó 255	0–100%
5	**Янтарный 1**	000 ó 255	0–100%
6	**Белый 1**	000 ó 255	0–100%
7	**Ультрафиолетовый 1**	000 ó 255	0–100%
8	**Красный 2**	000 ó 255	0–100%
9	**Зеленый 2**	000 ó 255	0–100%
10	**Синий 2**	000 ó 255	0–100%
11	**Янтарный 2**	000 ó 255	0–100%
12	**Белый 2**	000 ó 255	0–100%
13	**Ультрафиолетовый 2**	000 ó 255	0–100%
14	**Стробоскоп**	000 ó 010	Нет действия
		011 ó 255	Стробоскоп (медленно-быстро)
15	**Ручное управление цветом**	000 ó 010	Нет действия
		011 ó 030	Красный: 100% Зеленый: 0-100% Синий: 0
		031 ó 050	Красный: 100%-0 Зеленый: 100% Синий: 0
		051 ó 070	Красный: 0 Зеленый: 100% Синий: 0-100%
		071 ó 090	Красный: 0 Зеленый: 100%-0 Синий: 100%
		091 ó 110	Красный: 0-100% Зеленый: 0 Синий: 100%
		111 ó 130	Красный: 100% Зеленый: 0 Синий: 100%-0
		131 ó 150	Красный: 100% Зеленый: 0-100% Синий: 0-100%
		151 ó 170	Красный: 100%-0 Зеленый: 100%-0 Синий: 100%
		171 ó 200	Красный: 100% Зеленый: 100% Синий: 100% Янтарный: 100%
		201 ó 205	Цветовая температура 1
		206 ó 210	Цветовая температура 2
		211 ó 215	Цветовая температура 3
		216 ó 220	Цветовая температура 4
		221 ó 225	Цветовая температура 5
		226 ó 230	Цветовая температура 6
		231 ó 235	Цветовая температура 7
		236 ó 240	Цветовая температура 8
		241 ó 245	Цветовая температура 9
		246 ó 250	Цветовая температура 10
		251 ó 255	Цветовая температура 11

18CH

Канал	Функция	Значение	Процент/уставка
16	Автоматические и звуковые программы	000 ó 010	Нет действия
		011 ó 025	Автопрограмма 2
		026 ó 050	Автопрограмма 3
		051 ó 075	Автопрограмма 4
		076 ó 100	Автопрограмма 5
		101 ó 125	Автопрограмма 6
		126 ó 150	Автопрограмма 7
		151 ó 175	Автопрограмма 8
		176 ó 200	Автопрограмма 9
		201 ó 240	Автопрограмма 1
		241 ó 255	Автоматическое звуковое шоу
17	Автоскорость	000 ó 255	Скорость программы (низкая-высокая)
	Чувствительность к звуку	000 ó 010	Выкл
		011 ó 255	Управление уровнем чувствительности к звуку (0-100)
18	Режим диммера	000 ó 051	Преднастройка скорости диммера из дисплейного меню
		052 ó 101	Режим скорости диммера выкл
		102 ó 152	Режим скорости диммера 1 (высокая скорость)
		153 ó 203	Режим скорости диммера 2 (средняя скорость)
		204 ó 255	Режим скорости диммера 3 (низкая скорость)

12CH

Канал	Функция	Значение	Процент/уставка
1	Красный 1	000 ó 255	0–100%
2	Зеленый 1	000 ó 255	0–100%
3	Синий 1	000 ó 255	0–100%
4	Янтарный 1	000 ó 255	0–100%
5	Белый 1	000 ó 255	0–100%
6	Ультрафиолетовый 1	000 ó 255	0–100%
7	Красный 2	000 ó 255	0–100%
8	Зеленый 2	000 ó 255	0–100%
9	Синий 2	000 ó 255	0–100%
10	Янтарный 2	000 ó 255	0–100%
11	Белый 2	000 ó 255	0–100%
12	Ультрафиолетовый 2	000 ó 255	0–100%

8CH

Канал	Функция	Значение	Процент/уставка
1	**Диммер**	000 ó 255	0–100%
2	**Красный**	000 ó 255	0–100%
3	**Зеленый**	000 ó 255	0–100%
4	**Синий**	000 ó 255	0–100%
5	**Янтарный**	000 ó 255	0–100%
6	**Белый**	000 ó 255	0–100%
7	**Ультрафиолетовый**	000 ó 255	0–100%
8	**Стробоскоп**	000 ó 010	Нет действия
		011 ó 255	Стробоскоп (медленно-быстро)

6CH

Канал	Функция	Значение	Процент/уставка
1	**Красный**	000 ó 255	0–100%
2	**Зеленый**	000 ó 255	0–100%
3	**Синий**	000 ó 255	0–100%
4	**Янтарный**	000 ó 255	0–100%
5	**Белый**	000 ó 255	0–100%
6	**Ультрафиолетовый**	000 ó 255	0–100%

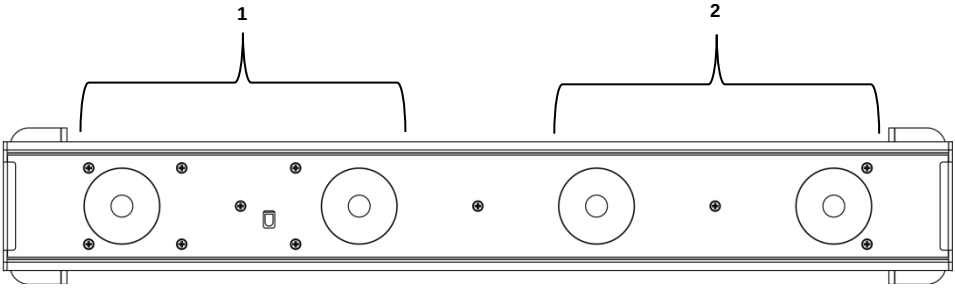

Contact Us

WORLD HEADQUARTERS - Chauvet

General Information

Address: 5200 NW 108th Avenue
Sunrise, FL 33351
Voice: (954) 577-4455
Fax: (954) 929-5560
Toll free: (800) 762-1084

Technical Support

Voice: (954) 577-4455 (Press 4)
Fax: (954) 756-8015
Email: tech@chauvetlighting.com

World Wide Web

www.chauvetlighting.com

UNITED KINGDOM AND IRELAND - Chauvet Europe Ltd.

General Information

Address: Unit 1C
Brookhill Road Industrial Estate
Pinxton, Nottingham, UK
NG16 6NT
Voice: +44 (0)1773 511115
Fax: +44 (0)1773 511110

Technical Support

Email: uktech@chauvetlighting.com

World Wide Web

www.chauvetlighting.co.uk

MEXICO - Chauvet Mexico

General Information

Address: Av. Santa Ana 30
Parque Industrial Lerma
Lerma, Mexico C.P. 52000
Voice: +52 (728) 285-5000

Technical Support

Email: servicio@chauvet.com.mx

World Wide Web

www.chauvet.com.mx

Outside the U.S., United Kingdom, Ireland, or Mexico, contact the dealer of record and follow their instructions to request support or to return a product. Visit the Chauvet website for contact information.

RoHS

Freedom Strip Hex-4 QRG Rev. 1 ML
© Copyright 2014 Chauvet
All rights reserved.
Printed in the P. R. C.